www.airlux.com

airlux

ADI955T LAVE-VAISSELLE TOUT INTÉGRABLE 60 CM

Référence	Couleur	EAN
ADI955T	Tranche silver	8052745121238

CARACTÉRISTIQUES | 01

- Capacité : 15 couverts
- Niveau sonore : 45 dB(A)
- Douchette supérieure : optimise le lavage de la vaisselle contenue dans le panier supérieur
- Touche ½ charge 3D : adapte le lavage à la répartition de la ½ charge dans le lave-vaisselle

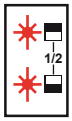

entre les 2 paniers

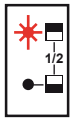

dans le panier du haut

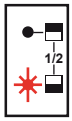

dans le panier du bas

- Séchage Turbo : un ventilateur améliore les performances de séchage

PROGRAMMATION | 02

- Programmateur électronique
- Départ différé de 1 à 19 h
- Affichage LCD : durée et décompte du temps restant des programmes, temps restant avant départ différé
- AquaSensor : une cellule optique analyse le degré de salissure et adapte la température, la quantité d'eau et le temps de lavage (programmes auto)
- 9 programmes :
  - Auto-intensif 60-70°C
  - Auto-normal 50-60°C
  - Auto-délicat 30-50°C
  - Hygiène 60°C
  - Hygiène Plus 70°C
  - Quotidien 55' 60°C
  - Éco 50°C
  - Rapide 30' 40°C
  - Prélavage
- 5 températures
- Fonction 3 en 1 : prévue pour l'utilisation de tablettes multifonction incluant sel et agent de rinçage
- Signal sonore de fin de cycle

SÉCURITÉS | 03

- Sécurité Aquastop
- Sécurités anti-débordement et anti-fuite
- Indicateurs manque de sel et de produit de rinçage

AMÉNAGEMENT | 04

- Tiroir à couverts
- Panier supérieur réglable en hauteur, même chargé
- Picots rabattables
- Support pour flacons / biberons
- Panier à couverts modulable
- Adoucisseur d'eau
- Micro-filtre inox autonettoyant
- Résistance sous-cuve
- Cuve et contre-porte en inox

Caractéristiques et présentation sujettes à modifications sans préavis.

www.airlux.com

airlux

ADI955T LAVE-VAISSELLE TOUT INTÉGRABLE 60 CM

Référence	Couleur	EAN
ADI955T	Tranche silver	8052745121238

CONSOMMATIONS | 05

- Consommation d'énergie : 267 kWh/an
- Consommation d'eau : 2520 L/an
- Programme de référence : Éco 50°C
  - Durée du cycle de lavage : 162 min
  - Consommation d'énergie : 0,94 kWh
  - Consommation d'eau : 9 L

A++ ÉNERGIE
A LAVAGE
A SÉCHAGE

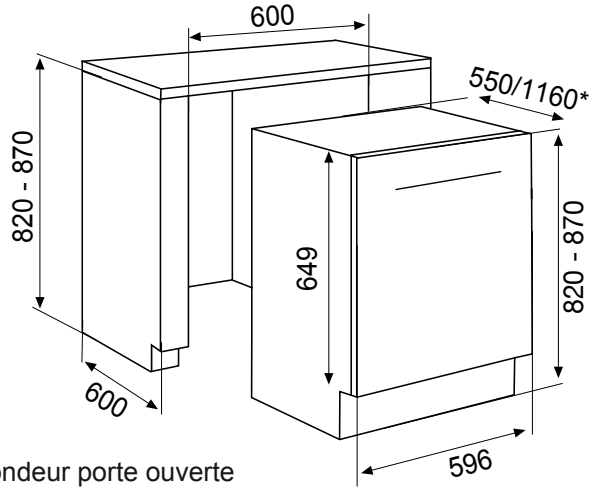

* Profondeur porte ouverte

Caractéristiques et présentation sujettes à modifications sans préavis.

- Puissance électrique d'installation : 2200 W
- 10 A - 220/240 V - 50 Hz
- Cordon d'alimentation : 180 cm
- Avec prise

- Produit H x l x P : 820-870 x 596 x 550/1160* mm
- Encastrement H x l x P : 820-870 x 600 x 600 mm
- Produit emballé H x l x P : 870 x 640 x 670 mm
- Poids net / brut : 38 / 40 kg