www.airlux.com

airlux

ATIN4BK TABLE INDUCTION NOMADE 4 FOYERS

Référence	Couleur	EAN
ATIN4BK	Vitrocéramique noire	8033945389161

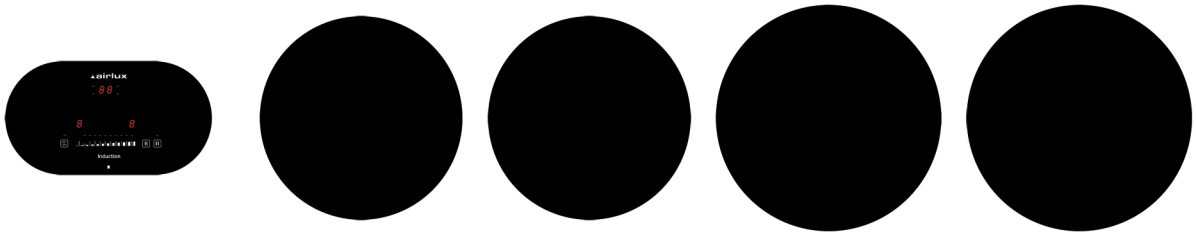

PERFORMANCES | 01

- 4 foyers induction modulaires :

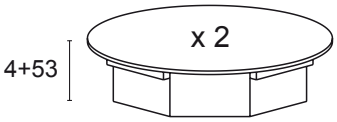

Ø 27 cm
1100 / 1400 W

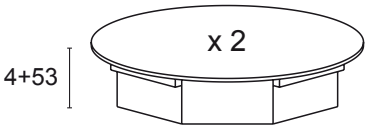

Ø 30 cm
2300 / 3000 W

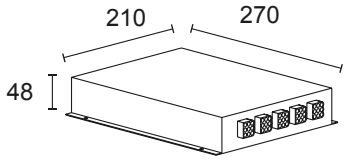

Boîtier

- Puissance électrique totale : 7,4 kW
- 4 boosters dont 2 de 3 kW

CONFORT D'UTILISATION | 02

- Slider centralisé avec accès directs
- 9 allures de chauffe par foyer
- 4 minuteurs de 0 à 99 minutes
- Minuterie sonore utilisable hors cuisson
- Température automatique : maintien au chaud 70 °C
- Fonction Stop&Go (ou fonction pause) : interruption de la cuisson sans perte des réglages
- Fonction Feu Vif & Mijotage : cuisson vive et passage automatique à une puissance présélectionnée

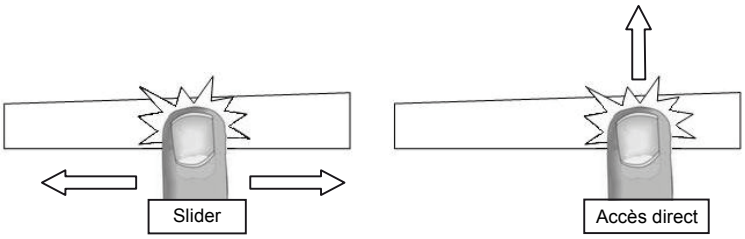

SÉCURITÉS | 03

- Sécurité enfants, verrouillage des commandes
- Témoins de chaleur résiduelle
- Arrêt automatique
- Détection des casseroles
- Détection des petits ustensiles
- Système anti-débordement
- Sécurité anti-surchauffe
- Détection mauvaise connexion

ESTHÉTIQUE | 04

- Épaisseur de la vitrocéramique : 4 mm

- Puissance électrique d'installation : 7400 W
- 32 A - 230 V - 50/60 Hz
- Sans cordon d'alimentation / Sans prise
- Joint d'étanchéité fourni
- Produit emballé H x l x P : 235 x 780 x 415 mm
- Poids net / brut : 11,2 / 14,2 kg

Caractéristiques et présentation sujettes à modifications sans préavis.

www.airlux.com

airlux

ATIN4BK TABLE INDUCTION NOMADE 4 FOYERS

Référence	Couleur	EAN
ATIN4BK	Vitrocéramique noire	8033945389161

Installation à fleur

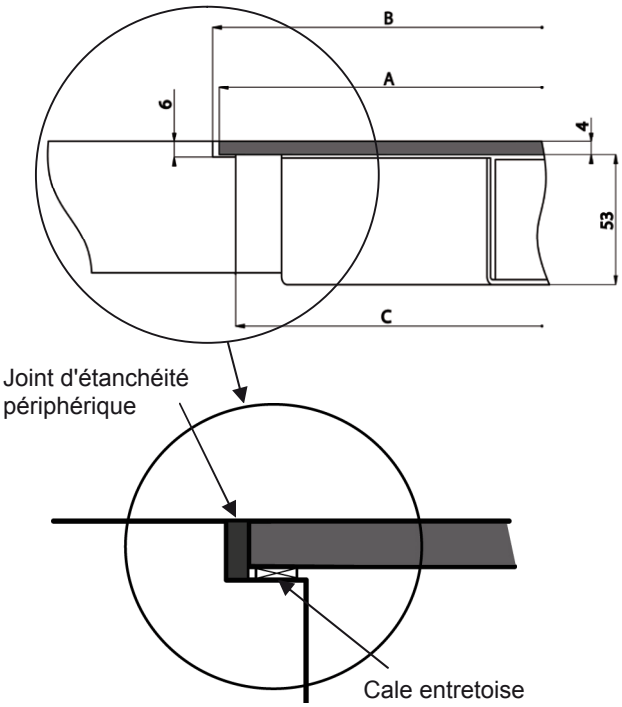

Installation standard

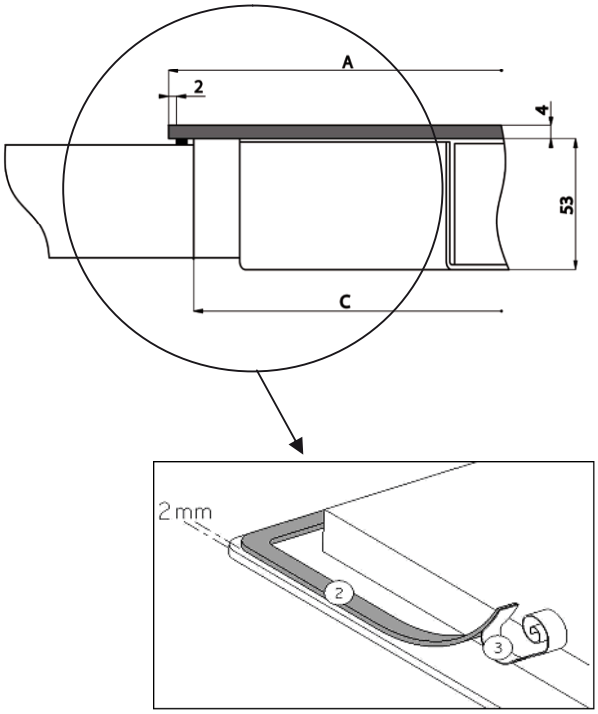

Vue de dessous

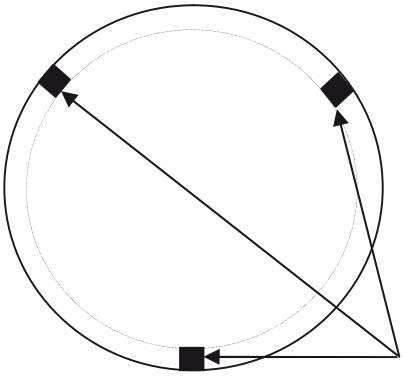

Cales entretoises à mettre en place sous la vitre avant le collage.

Ø du verre « A »	Ø de la gorge « B »	Épaisseur du verre	Ø de la découpe « C »	Hauteur totale
Ø 270 mm	274 mm	4 mm	254 mm	57 mm
Ø 300 mm	304 mm	4 mm	284 mm	57 mm
Bandeau : 275 x 150 (R75) mm	279 x 154 (R 77) mm	4 mm	265 x 140 (R70) mm	37 mm

Caractéristiques et présentation sujettes à modifications sans préavis.