V1

www.airlux.com

airlux

AFCS16BK FOUR COMPACT VAPEUR

Référence	Couleur	EAN
AFCS16BK	Verre noir/inox	8052745123492

CUISSON | 01

- Programmateur sensitif
- 2 modes de cuisson :
  - cuisson vapeur
  - régénération : réchauffer sans dessécher
- Fonction stérilisation
- 20 recettes automatiques :
  - légumes : brocolis - chou-fleur - pommes de terre pois - asperges
  - poissons : truite - crevettes - filets de poisson moules - homard
  - viandes : filets de poulet - bacon - escalopes de dinde - filets de porc - saucisses
  - accompagnements : pâte levée sucrée - pâte levée - napkin dumpling - riz - lentilles
- Préconisation des températures
- Gestion électronique de la température
- Décongélation en fonction du poids ou du temps
- Signal sonore fin de cuisson

NETTOYAGE | 02

- Cavité inox
- Fonction nettoyage : distribution de vapeur en fin de cuisson
- Fonction détartrage
- Porte intérieure plein verre

SÉCURITÉS | 03

- Porte froide 3 vitres
- Sécurité enfants, verrouillage du programmateur
- Ventilateur de refroidissement

ÉQUIPEMENT | 04

- Capacité : 35 L
- Cavité H x l x P : 210 x 420 x 390 mm
- Affichage digital de l'heure
- Réservoir d'eau 1,4 L
- Éclairage intérieur
- Gradins fils - 4 niveaux de cuisson
- 1 lèchefrite profonde perforée en inox
- 1 lèchefrite en inox

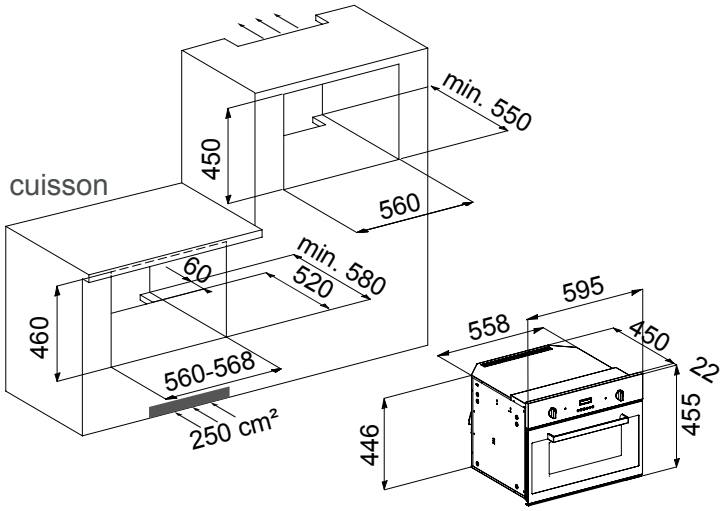

Caractéristiques et présentation sujettes à modifications sans préavis.

- Puissance électrique d'installation : 1500 W
- 10 A - 220/240 V - 50 Hz
- Cordon d'alimentation : 140 cm
- Avec prise
- Produit H x l x P : 455 x 595 x 472 mm
- Encastrement H x l x P : 450 x 560-568 x 550 mm
- Produit emballé H x l x P : 535 x 600 x 680 mm
- Poids net/brut : 32/35 kg