MARQUE FRANÇAISE

ATIN4BK

TABLE INDUCTION NOMADE 4 FOYERS

Référence	Couleur	EAN
ATIN4BK	Noire	8033945389161

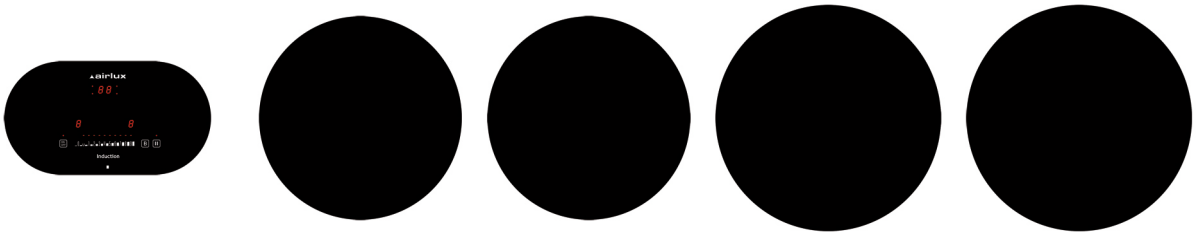

Performances

- 4 foyers induction modulaires :

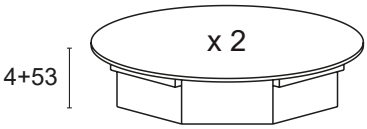

Ø 30 cm
2300 / 3000 W

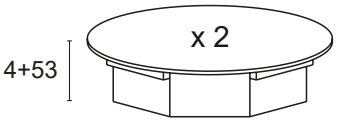

Ø 27 cm
1100 / 1400 W

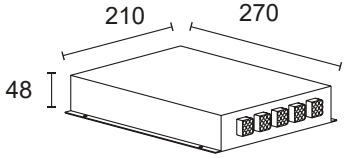

Boîtier

- Puissance électrique totale : 7,4 kW
- 3 boosters dont 2 de 3 kW

Confort d'utilisation

- Slider centralisé avec accès directs :

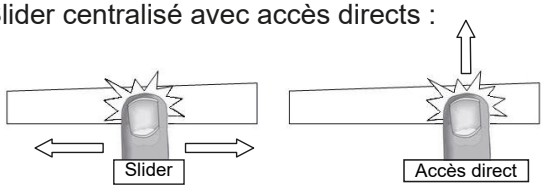

- 9 allures de chauffe par foyer
- 4 minuteurs de 0 à 99 minutes
- Minuterie sonore utilisable hors cuisson
- 1 température automatique : maintien au chaud 70°C
- Fonction Stop&Go, ou fonction Pause : interruption de la cuisson sans perte des réglages
- Fonction Feu vif & Mijotage : cuisson vive et passage automatique à une puissance présélectionnée

Sécurités

- Sécurité enfants, verrouillage des commandes
- Témoins de chaleur résiduelle
- Arrêt automatique
- Détection des casseroles
- Détection des petits ustensiles
- Système anti-débordement
- Sécurité anti-surchauffe
- Détection mauvaise connexion
- Ventilateur de refroidissement

- **Puissance électrique d'installation : 7400 W**
- **32 A - 230 V - 50/60 Hz**
- **Sans cordon d'alimentation - Sans prise**
- **Joint d'étanchéité fourni**
- **Produit emballé H x l x P : 235 x 780 x 415 mm**
- **Poids net/brut : 11,2/14,2 kg**

V1 - Page 1 sur 2 - Caractéristiques et présentation sujettes à modifications sans préavis.

ATIN4BK

TABLE INDUCTION NOMADE 4 FOYERS

Référence	Couleur	EAN
ATIN4BK	Noire	8033945389161

Installation à fleur

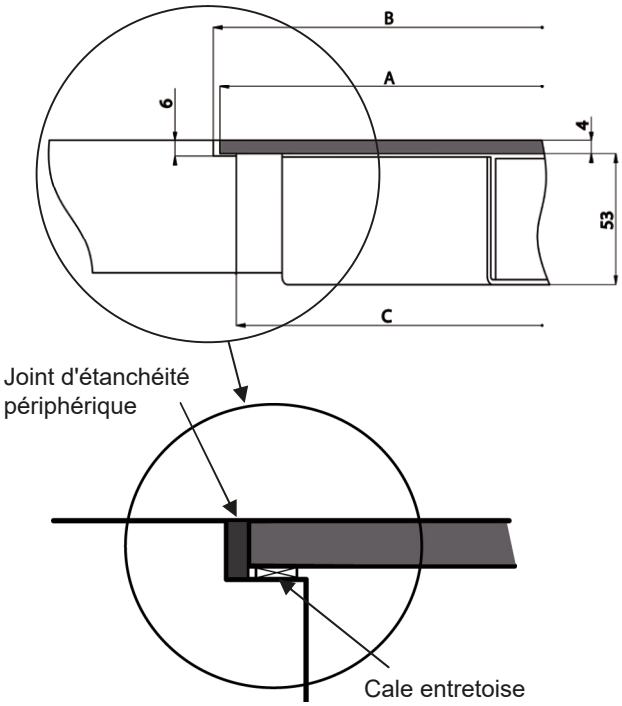

Installation standard

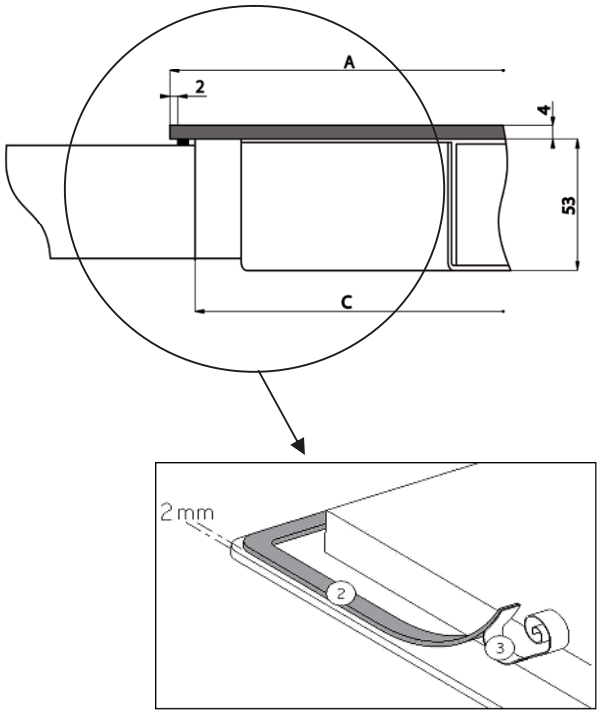

Vue de dessous

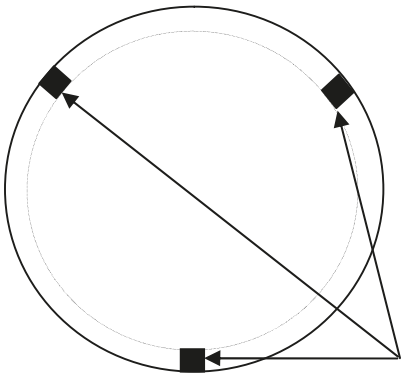

Cales entretoises à mettre en place sous la vitre avant le collage.

Ø du verre « A »	Ø de la gorge « B »	Épaisseur du verre	Ø de la découpe « C »	Hauteur totale
Ø 270 mm	274 mm	4 mm	254 mm	57 mm
Ø 300 mm	304 mm	4 mm	284 mm	57 mm
Bandeau : 275 x 150 (R75) mm	279 x 154 (R 77) mm	4 mm	265 x 140 (R70) mm	37 mm

V1 - Page 2 sur 2 - Caractéristiques et présentation sujettes à modifications sans préavis.