V1

www.airlux.com

airlux

AM46BK FOUR COMPACT MICRO-ONDES GRIL

Référence	Couleur	EAN
AM46BK	Verre noir/inox	8052745123485

CUISSON | 01

- Programmateur sensitif
- 3 modes de cuisson :
  - micro-ondes
  - micro-ondes + gril
  - gril
- 11 programmes automatiques en fonction du type d'aliment et de son poids :
  - chauffer : soupe, plats préparés, aliments variés, légumes
  - cuisiner : pommes de terre, légumes, riz, poisson
  - décongeler et gratiner : pizzas, plats préparés, dérivés de pomme de terre
- Puissance micro-ondes : 1000 W - gril : 1500 W
- 5 niveaux de puissance micro-ondes
- 3 niveaux de puissance micro-ondes + gril
- Décongélation en fonction du poids ou du temps
- Signal sonore fin de cuisson

NETTOYAGE | 02

- Cavité inox
- Porte intérieure plein verre
- Grill rabattable : nettoyage de la voûte facilité

SÉCURITÉS | 03

- Porte froide 2 vitres
- Sécurité enfants, verrouillage du programmateur
- Ventilateur de refroidissement

ÉQUIPEMENT | 04

- Capacité : 32 L
- Cavité H x l x P : 210 x 420 x 390 mm
- Affichage digital de l'heure
- Éclairage intérieur halogène
- Plateau tournant amovible en verre Ø 32 cm
- 1 grille à rôtir haute, 1 grille à rôtir basse

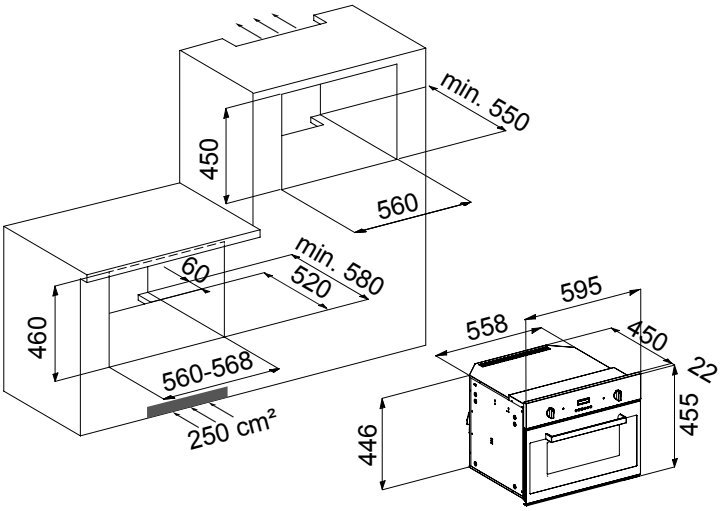

Caractéristiques et présentation sujettes à modifications sans préavis.

- Puissance électrique d'installation : 3300 W
- 16 A - 220/240 V - 50 Hz
- Cordon d'alimentation : 140 cm
- Avec prise

- Produit H x l x P : 455 x 595 x 472 mm
- Encastrement H x l x P : 450-460 x 560 x 550-580 mm
- Produit emballé H x l x P : 535 x 600 x 680 mm
- Poids net/brut : 32/35 kg