www.airlux.com

airlux

ADI405 LAVE-VAISSELLE TOUT INTÉGRABLE 45 CM

Référence
ADI405

EAN
8052745127889

CARACTÉRISTIQUES | 01

- Capacité : 10 couverts
- Niveau sonore : 47 dB(A)
- Programmation électronique
- Affichage LED
- Affichage du temps restant
- Départ différé de 1 à 24 h
- Touche ½ charge 2D : permet de laver au choix le chargement du panier supérieur ou celui du panier inférieur
- Signal sonore de fin de cycle

PROGRAMMES | 02

- 6 programmes :
  - Normal 55°C
  - 90' 60°C
  - Intensif 65°C
  - Verres 40°C
  - Éco 50°C
  - Rapide 40°C
- 5 températures : 40°C - 50°C - 55°C - 60°C - 65°C

SÉCURITÉS | 03

- Sécurité Aquastop
- Sécurités anti-débordement / anti-fuite

ÉQUIPEMENT | 04

- Bras de lavage supérieur
- Panier supérieur réglable en hauteur, même chargé
- Picots rabattables
- Indicateurs manque de sel / de produit de rinçage
- Adoucisseur d'eau
- Micro-filtre inox autonettoyant
- Résistance sous-cuve
- Cuve et contre-porte en inox

Caractéristiques et présentation sujettes à modifications sans préavis.

www.airlux.com

airlux

ADI405 LAVE-VAISSELLE TOUT INTÉGRABLE 45 CM

Référence
ADI405

EAN
8052745127889

CONSOMMATIONS | 05

A+ ÉNERGIE
A LAVAGE
A SÉCHAGE

- Programme de référence : Éco 50°C
  - Durée du cycle de lavage : 175 min
  - Consommation d'énergie : 0,83 kWh
  - Consommation d'eau : 9 L
- Consommation annuelle d'énergie : 229 kWh
- Consommation annuelle d'eau : 2660 L

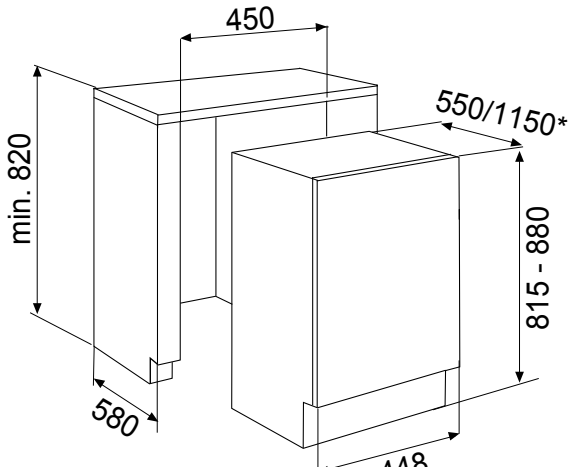

* Profondeur porte ouverte

Caractéristiques et présentation sujettes à modifications sans préavis.

- Puissance électrique d'installation : 1760 W
- 10 A - 220/240 V - 50 Hz
- Cordon d'alimentation : 200 cm
- Avec prise
- Produit H x l x P : 815-865 x 448 x 550/1150* mm
- Encastrement H x l x P : 820 x 450 x 580 mm
- Produit emballé H x l x P : 884 x 485 x 635 mm
- Poids net/brut : 33/38 kg