V1

www.airlux.com

airlux

ADI422 LAVE-VAISSELLE TOUT INTÉGRABLE 60 CM

Référence	Couleur	EAN
ADI422	Tranche blanche	8052745121245

CARACTÉRISTIQUES | 01

- Capacité : 12 couverts
- Niveau sonore : 47 dB(A)
- Séchage par condensation active

PROGRAMMATION | 02

- Programmateur électronique
- Affichage LED
- 4 programmes :
  - Prélavage
  - Éco 50°C
  - Quotidien 50' 65°C
  - Hygiène 65°C
- 2 températures
- Signal sonore de fin de cycle

SÉCURITÉS | 03

- Sécurité Aquastop
- Sécurités anti-débordement et anti-fuite

ÉQUIPEMENT | 04

- Indicateurs manque de sel et de produit de rinçage
- Adoucisseur d'eau
- Micro-filtre inox autonettoyant
- Résistance sous-cuve
- Cuve et contre-porte en inox

CONSOMMATIONS | 05

A+ ÉNERGIE
A LAVAGE
A SÉCHAGE

- Consommation d'énergie : 285 kWh/an
- Consommation d'eau : 3360 L/an
- Programme de référence : Éco 50°C
  - Durée du cycle de lavage : 160 min
  - Consommation d'énergie : 1 kWh
  - Consommation d'eau : 12 L

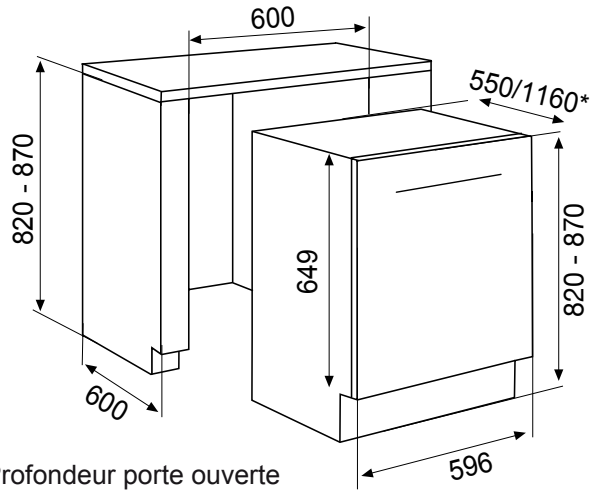

* Profondeur porte ouverte

Caractéristiques et présentation sujettes à modifications sans préavis.

- Puissance électrique d'installation : 2200 W
- 10 A - 220/240 V - 50 Hz
- Cordon d'alimentation : 180 cm
- Avec prise

- Produit H x l x P : 820-870 x 596 x 550/1160* mm
- Encastrement H x l x P : 820-870 x 600 x 600 mm
- Produit emballé H x l x P : 870 x 635 x 670 mm
- Poids net/brut : 38/40 kg