V1

www.airlux.com

airlux

AFCM96BK FOUR COMPACT MULTIFONCTION ÉMAIL LISSE

Référence	Couleur	EAN
AFCM96BK	Verre noir/inox	8052745123508

CUISSON | 01

- Programmateur sensitif durée et fin de cuisson
- 9 fonctions dont la chaleur tournante :
  - pizza
  - convection naturelle
  - gril + sole
  - gril
  - maxi gril pulsé
  - chaleur tournante
  - chaleur pulsée
  - sole
  - décongélation
- Thermostat réglable de 50°C à 250°C
- Préconisation des températures
- Gestion électronique de la température

NETTOYAGE | 02

- Cavité émail lisse Titanium : la faible porosité de l'émail en facilite le nettoyage
- Porte intérieure plein verre
- Vitre intérieure amovible sans outil

SÉCURITÉS | 03

- Porte froide 3 vitres
- Sécurité enfants, verrouillage du programmateur
- Ventilateur de refroidissement

ÉQUIPEMENT | 04

- Affichage digital de l'heure
- Éclairage intérieur halogène
- Gradins fils - 4 niveaux de cuisson
- Guides télescopiques à extraction totale sur 1 niveau
- 2 lèchefrites émaillées (profonde + plate), 1 grille

CONSOMMATIONS | 05

A

- Classe d'efficacité énergétique : A
- Volume de la cavité : 38 L
- Cavité utile H x l x P : 210 x 435 x 380 mm
- Consommation convection naturelle : 0,78 kWh
- Consommation convection forcée : 0,70 kWh

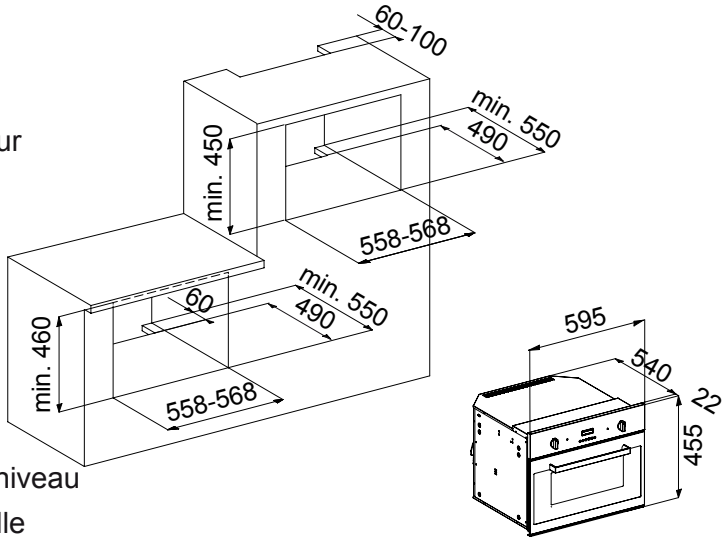

Caractéristiques et présentation sujettes à modifications sans préavis.

- Puissance électrique d'installation : 2973 W
- 16 A - 220/240 V - 50/60 Hz
- Cordon d'alimentation : 100 cm
- Sans prise
- Produit H x l x P : 455 x 595 x 562 mm
- Encastrement H x l x P : 450-460 x 558-568 x 550 mm
- Produit emballé H x l x P : 535 x 600 x 680 mm
- Poids net/brut : 35/38 kg