V2

www.airlux.com

airlux

# AFS53IXT FOUR STYLISH MULTIFONCTION ÉMAIL LISSE

| Référence | Couleur | EAN |
|---|---|---|
| AFS53IXT | Inox | 8052745121351 |

## CUISSON | 01

- Programmateur électronique durée et fin de cuisson
- 5 fonctions dont la chaleur pulsée :
  - convection naturelle
  - chaleur pulsée
  - gril 1400 W
  - sole
  - décongélation
- Thermostat réglable de 50°C à 250°C
- Voyant de température atteinte

## NETTOYAGE | 02

- Cavité émail lisse Titanium : la faible porosité de l'émail en facilite le nettoyage
- Porte intérieure plein verre
- Vitres amovibles sans outil

## SÉCURITÉS | 03

- Porte 2 vitres dont 1 thermostop
- Ventilateur de refroidissement

## ÉQUIPEMENT | 04

- Affichage digital de l'heure
- Éclairage intérieur
- Gradins fils - 5 niveaux de cuisson
- 1 lèchefrite émaillée profonde
- 1 grille

## CONSOMMATIONS | 05

A

- Classe d'efficacité énergétique : A
- Volume de la cavité : 59 L
- Consommation convection naturelle : 0,81 kWh
- Consommation convection forcée : 0,85 kWh

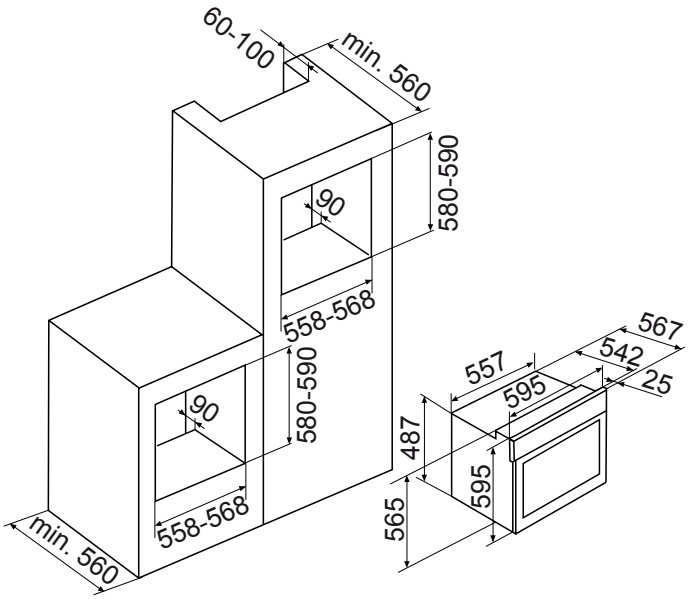


Caractéristiques et présentation sujettes à modifications sans préavis.

- Puissance électrique d'installation : 2623 W
- 12 A - 220/240 V - 50/60 Hz
- Cordon d'alimentation : 110 cm
- Sans prise
- Produit H x l x P : 595 x 595 x 567 mm
- Encastrement H x l x P : 580-590 x 558-568 x 560 mm
- Produit emballé H x l x P : 660 x 630 x 675 mm
- Poids net/brut : 29/33 kg