V2

www.airlux.com

airlux

AFSP13IXN FOUR MULTIFONCTION PYROLYSE

Référence	Couleur	EAN
AFSP13IXN	Inox	8054187278082

CUISSON | 01

- Programmateur sensitif durée et fin de cuisson
- 10 fonctions dont la chaleur tournante :

convection naturelle	chaleur tournante
chaleur pulsée	pizza
gril + tournebroche	sole
maxi gril + tournebroche	décongélation
maxi gril pulsé	pyrolyse

- Thermostat réglable de 50°C à 250°C
- Voyant de température atteinte

NETTOYAGE | 02

- Fonction pyrolyse à 3 niveaux : économique (1h) - standard (1h30') - intensive (2h)
- Porte intérieure plein verre
- Vitres amovibles sans outil

SÉCURITÉS | 03

- Porte froide 4 vitres
- Verrouillage de la porte pendant un cycle de pyrolyse
- Ventilateur de refroidissement

ÉQUIPEMENT | 04

- Affichage digital de l'heure
- Catalyseur de fumées
- Éclairage intérieur
- Gradins fils - 5 niveaux de cuisson
- Tournebroche
- 1 lèchefrite émaillée, 2 grilles

CONSOMMATIONS | 05

A

- Classe d'efficacité énergétique : A
- Volume de la cavité : 59 L
- Consommation convection naturelle : 0,90 kWh
- Consommation convection forcée : 0,79 kWh

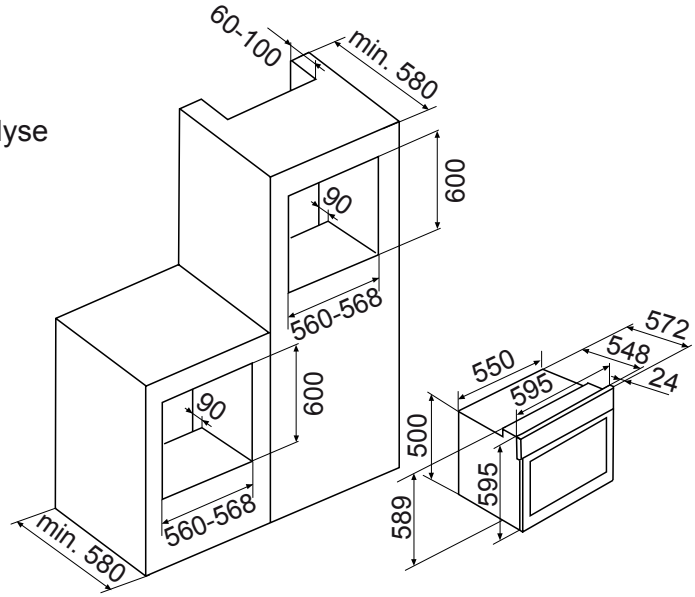

Caractéristiques et présentation sujettes à modifications sans préavis.

- Puissance électrique d'installation : 3460 W
- 16 A - 220/240 V - 50/60 Hz
- Cordon d'alimentation : 100 cm
- Sans prise

- Produit H x l x P : 595 x 595 x 572 mm
- Encastrement H x l x P : 600 x 560-568 x 580 mm
- Produit emballé H x l x P : 640 x 630 x 650 mm
- Poids net/brut : 40/42 kg