www.airlux.com

airlux

AHV680BK HOTTE PLAN DE TRAVAIL TÉLESCOPIQUE 60 CM

Référence	Couleur	EAN
AHV680BK	Verre noir/inox	8052745127704

PERFORMANCES | 01

- Évacuation ou recyclage
- Aspiration périmétrique
- Débit maximum d'aspiration (norme EN61591/1) :
  - en sortie libre : 795 m³/h
  - en évacuation : 705 m³/h
- Pression : 565 Pa
- Niveau sonore à la vitesse min./max./int. (norme EN60704-2-13) : 46/61/65 dB(A)
- 1 moteur double turbine 260 W

A

60 cm

CONFORT D'UTILISATION | 02

- Commandes électroniques sensitives
- 3 vitesses d'aspiration + 1 intensive
- Fonction Timer : diffère l'arrêt de la hotte de 5 min.
- Fonction Booster : accroît à son maximum le débit de la hotte pendant 5 minutes

FILTRES | 03

- 2 filtres à graisse métalliques, lavables au lave-vaisselle
- 1 filtre anti-odeurs à charbon actif, livré de série
- Indicateur de saturation des filtres

Caractéristiques et présentation sujettes à modifications sans préavis.

www.airlux.com

airlux

AHV680BK HOTTE PLAN DE TRAVAIL TÉLESCOPIQUE 60 CM

Référence	Couleur	EAN
AHV680BK	Verre noir/inox	8052745127704

- Compatible avec l'utilisation d'une table gaz
- Bloc moteur réversible : peut être installé à l'avant ou à l'arrière de l'appareil

EN OPTION | 04

- Kit pour séparer le bloc moteur 1 dans un meuble adjacent à partir de l'avant ou de l'arrière de l'appareil
  Réf. AHAKD
- Kit à associer au AHAKD pour séparer le moteur en sortie latérale : depuis le côté de l'appareil 2
  Réf. AHASL

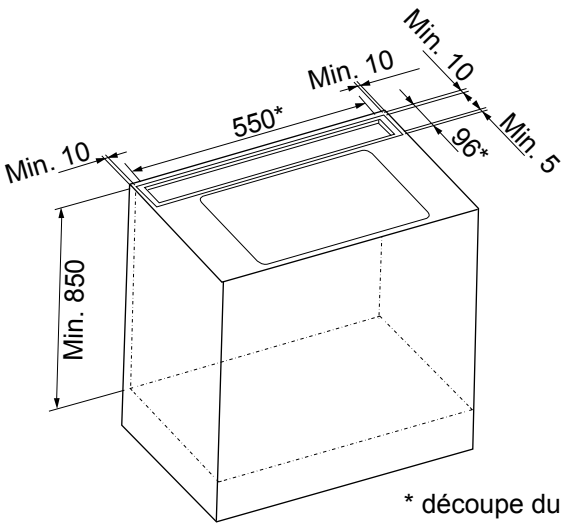

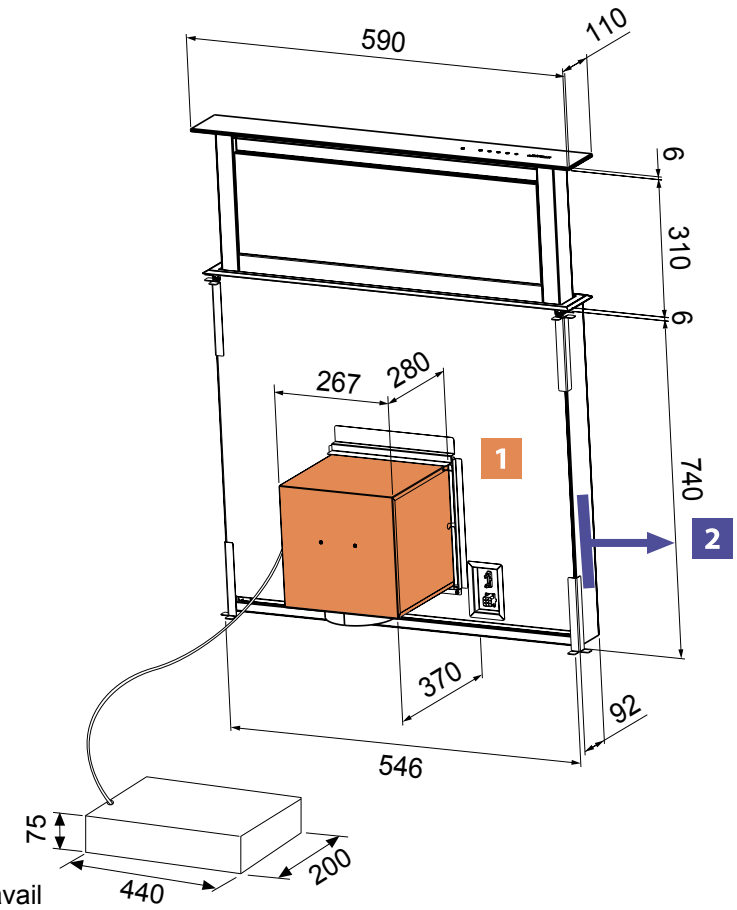

* découpe du plan de travail

Caractéristiques et présentation sujettes à modifications sans préavis.

- Puissance électrique d'installation : 260 W
- 10 A - 230 V - 50 Hz
- Cordon d'alimentation : 80 cm - Avec prise
- Diamètre de la sortie d'air : 150 mm
- Produit H x l x P : 322 x 590 x 110 mm
- Découpe du plan de travail l x P : 550 x 96 mm
- Produit emballé H x l x P : 580 x 920 x 720 mm
- Poids net/brut : 28,5/35 kg

www.airlux.com

airlux

AHV680BK HOTTE PLAN DE TRAVAIL TÉLESCOPIQUE 60 CM

Référence	Couleur	EAN
AHV680BK	Verre noir/inox	8052745127704

RÈGLEMENT DÉLÉGUÉ (UE) No 65/2014

Marque : Airlux
Modèle : AHV680BK
Consommation annuelle d'énergie : 46 kWh/an
Classe d'efficacité énergétique : A
Efficacité fluidodynamique : 29,8
Classe d'efficacité fluidodynamique : A
Efficacité lumineuse : -
Classe d'efficacité lumineuse : -
Efficacité de filtration des graisses : 21,3 %
Classe d'efficacité de filtration des graisses : G
Débit d'air à la vitesse minimale/maximale en fonctionnement normal : 310/630 m³/h
Débit d'air en mode intensif ou « boost » : 705 m³/h
Émissions acoustiques de l'air pondérées de la valeur A à la vitesse minimale/maximale en fonctionnement normal : 46/61 dB(A)
Émissions acoustiques de l'air pondérées de la valeur A en mode intensif ou « boost » : 65 dB(A)
Consommation d'énergie en mode « arrêt » : -
Consommation d'énergie en mode « veille » : 0,99 W

Caractéristiques et présentation sujettes à modifications sans préavis.