www.airlux.com

airlux

# AHV980WH HOTTE PLAN DE TRAVAIL TÉLESCOPIQUE 90 CM

| Référence | Couleur | EAN |
|---|---|---|
| AHV980WH | Verre blanc/inox | 8052745125182 |

A

90 cm

## PERFORMANCES | 01

- Évacuation ou recyclage
- Aspiration périmétrique
- Débit maximum d'aspiration (norme EN61591/1) :
  - en sortie libre : 795 m³/h
  - en évacuation : 705 m³/h
- Pression : 565 Pa
- Niveau sonore à la vitesse min./max./int. (norme EN60704-2-13) : 46/61/65 dB(A)
- 1 moteur double turbine 260 W

## CONFORT D'UTILISATION | 02

- Commandes électroniques sensitives

- 3 vitesses d'aspiration + 1 intensive
- Fonction Timer : diffère l'arrêt de la hotte de 5 minutes
- Fonction Booster : accroît à son maximum le débit de la hotte pendant 5 minutes

## FILTRES | 03

- 2 filtres à graisse métalliques, lavables au lave-vaisselle
- 1 filtre anti-odeurs à charbon actif, livré de série
- Indicateur de saturation des filtres

Caractéristiques et présentation sujettes à modifications sans préavis.

www.airlux.com

airlux

# AHV980WH HOTTE PLAN DE TRAVAIL TÉLESCOPIQUE 90 CM

| Référence | Couleur | EAN |
|---|---|---|
| AHV980WH | Verre blanc/inox | 8052745125182 |

- Compatible avec l'utilisation d'une table gaz
- Bloc moteur réversible : peut être installé à l'avant ou à l'arrière de l'appareil

## EN OPTION | 04

- Kit pour séparer le bloc moteur 1 dans un meuble adjacent à partir de l'avant ou de l'arrière de l'appareil
  Réf. AHAKD
- Kit à associer au AHAKD pour séparer le moteur en sortie latérale : depuis le côté de l'appareil 2
  Réf. AHASL

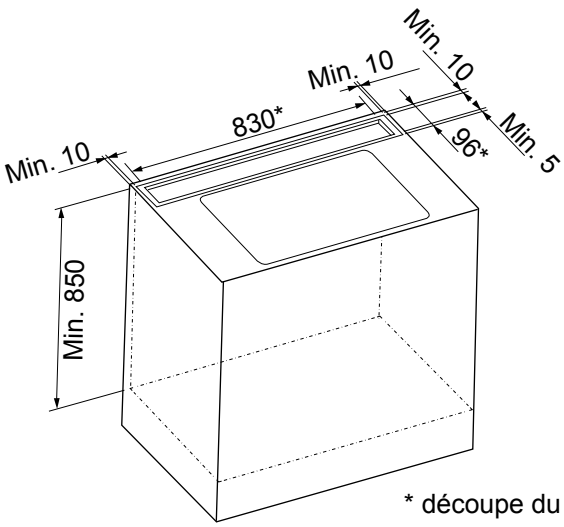


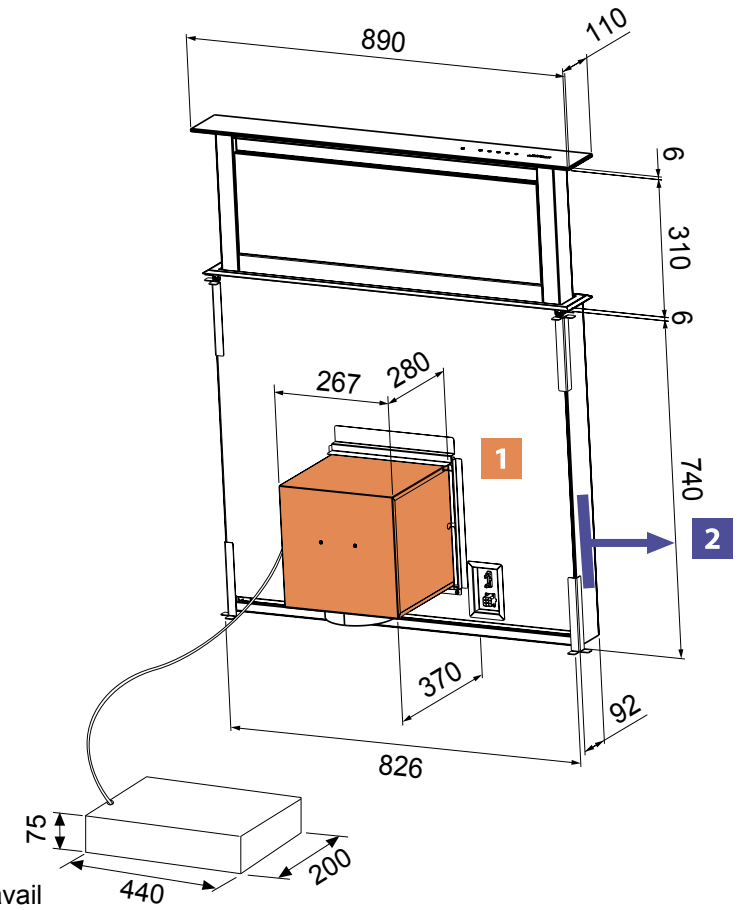


* découpe du plan de travail

Caractéristiques et présentation sujettes à modifications sans préavis.

- Puissance électrique d'installation : 260 W
- 10 A - 230 V - 50 Hz
- Cordon d'alimentation : 130 cm - Avec prise
- Diamètre de la sortie d'air : 150 mm
- Produit H x l x P : 322 x 890 x 110 mm
- Découpe du plan de travail l x P : 830 x 96 mm
- Produit emballé H x l x P : 580 x 930 x 980 mm
- Poids net/brut : 36/44,5 kg

www.airlux.com

airlux

# AHV980WH HOTTE PLAN DE TRAVAIL TÉLESCOPIQUE 90 CM

| Référence | Couleur | EAN |
|---|---|---|
| AHV980WH | Verre blanc/inox | 8052745125182 |

## RÈGLEMENT DÉLÉGUÉ (UE) No 65/2014

| |
|---|
| Marque : Airlux |
| Modèle : AHV980WH |
| Consommation annuelle d'énergie : 46 kWh/an |
| Classe d'efficacité énergétique : A |
| Efficacité fluidodynamique : 29,8 |
| Classe d'efficacité fluidodynamique : A |
| Efficacité lumineuse : - |
| Classe d'efficacité lumineuse : - |
| Efficacité de filtration des graisses : 21,3 % |
| Classe d'efficacité de filtration des graisses : G |
| Débit d'air à la vitesse minimale/maximale en fonctionnement normal : 310/630 m³/h |
| Débit d'air en mode intensif ou « boost » : 705 m³/h |
| Émissions acoustiques de l'air pondérées de la valeur A à la vitesse minimale/maximale en fonctionnement normal : 46/61 dB(A) |
| Émissions acoustiques de l'air pondérées de la valeur A en mode intensif ou « boost » : 65 dB(A) |
| Consommation d'énergie en mode « arrêt » : - |
| Consommation d'énergie en mode « veille » : 0,99 W |

Caractéristiques et présentation sujettes à modifications sans préavis.