www.airlux.com

airlux

AHE66WH HOTTE ESCAMOTABLE 60 CM

Référence	Couleur	EAN
AHE66WH	Blanche	8033945388645

60 cm

PERFORMANCES | 01

- Évacuation ou recyclage
- Débit maximum d'aspiration (norme EN61591/1) :
  - en sortie libre : 800 m³/h
  - en évacuation : 725 m³/h
- Pression à la vitesse maximale : 470 Pa
- Niveau sonore à la vitesse min./max./int. (norme EN60704-2-13) : 59/65/69 dB(A)
- 1 moteur double turbine 190 W

CONFORT D'UTILISATION | 02

- Commandes électroniques
- Mise en marche et arrêt automatiques par ouverture du cache frontal
- 3 vitesses d'aspiration + 1 intensive
- Fonction Timer : diffère l'arrêt de la hotte de 5 minutes
- Fonction Booster : accroît à son maximum le débit de la hotte pendant 5 minutes
- Halogènes 2 x 20 W
- Clapet anti-retour, livré de série

FILTRES | 03

- 2 filtres à graisse métalliques, lavables au lave-vaisselle
- 2 filtres anti-odeurs à charbon actif, livrés de série
- Indicateur de saturation des filtres

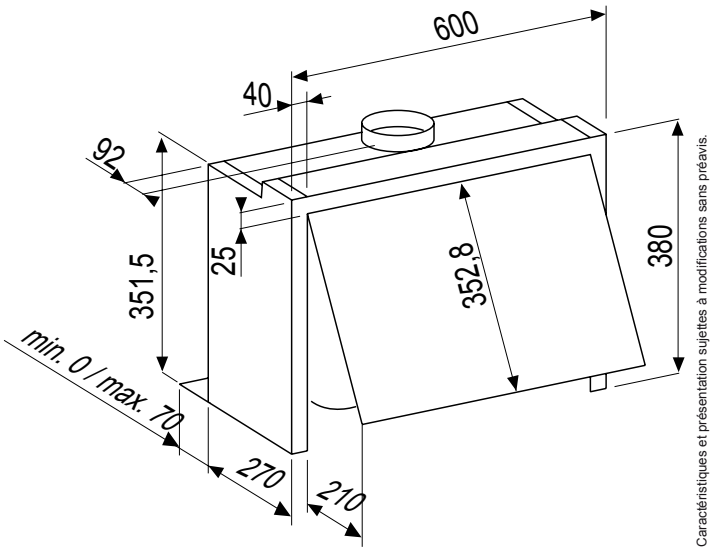

Caractéristiques et présentation sujettes à modifications sans préavis.

- Puissance électrique d'installation : 230 W
- 10 A - 230/240 V - 50 Hz
- Cordon d'alimentation : 85 cm - Avec prise
- Diamètre de la sortie d'air : 150 mm
- Produit H x l x P : 380 x 600 x 270-480 mm
- Distance min. hotte/plan de cuisson : 650 mm
- Produit emballé H x l x P : 470 x 665 x 335 mm
- Poids net/brut : 11,3/13 kg

www.airlux.com

airlux

AHE66WH HOTTE ESCAMOTABLE 60 CM

Référence	Couleur	EAN
AHE66WH	Blanche	8033945388645

RÈGLEMENT DÉLÉGUÉ (UE) No 65/2014

Marque : Airlux
Modèle : AHE66WH
Consommation annuelle d'énergie : 119,8 kWh/an
Classe d'efficacité énergétique : C
Efficacité fluidodynamique : 20,7
Classe d'efficacité fluidodynamique : C
Efficacité lumineuse : 8,6 lux/W
Classe d'efficacité lumineuse : E
Efficacité de filtration des graisses : 61,5 %
Classe d'efficacité de filtration des graisses : E
Débit d'air à la vitesse minimale/maximale en fonctionnement normal : 290/625 m³/h
Débit d'air en mode intensif ou « boost » : 725 m³/h
Émissions acoustiques de l'air pondérées de la valeur A à la vitesse minimale/maximale en fonctionnement normal : 59/65 dB(A)
Émissions acoustiques de l'air pondérées de la valeur A en mode intensif ou « boost » : 69 dB(A)
Consommation d'énergie en mode « arrêt » : -
Consommation d'énergie en mode « veille » : 5 W

Caractéristiques et présentation sujettes à modifications sans préavis.