www.airlux.com

airlux

AHF55SI GROUPE FILTRANT 52 CM

Référence	Couleur	EAN
AHF55SI	Silver	8033945388720

PERFORMANCES | 01

- Évacuation ou recyclage
- Débit maximum d'aspiration (norme EN61591/1) :
  - en sortie libre : 480 m³/h
  - en évacuation : 375 m³/h
- Pression à la vitesse maximale : 235 Pa
- Niveau sonore à la vitesse min./max. (norme EN60704-2-13) : 52/64 dB(A)
- 1 moteur double turbine 135 W

CONFORT D'UTILISATION | 02

- Commandes par curseur
- 3 vitesses d'aspiration
- Halogènes 2 x 28 W
- Clapet anti-retour, livré de série

FILTRES | 03

- 1 filtre à graisse métallique, lavable au lave-vaisselle
- 2 filtres anti-odeurs à charbon actif, livrés de série

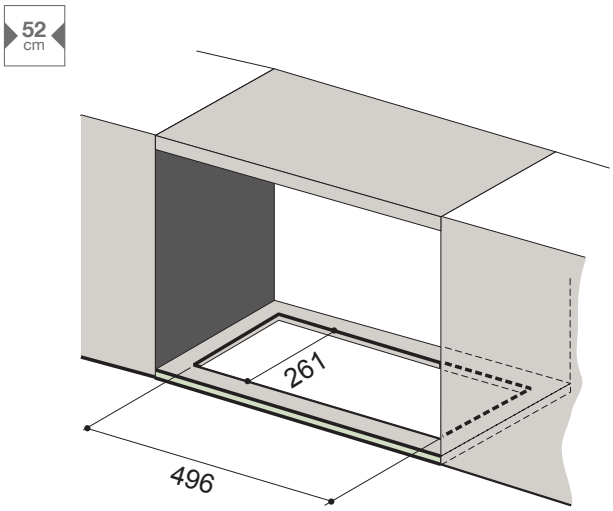

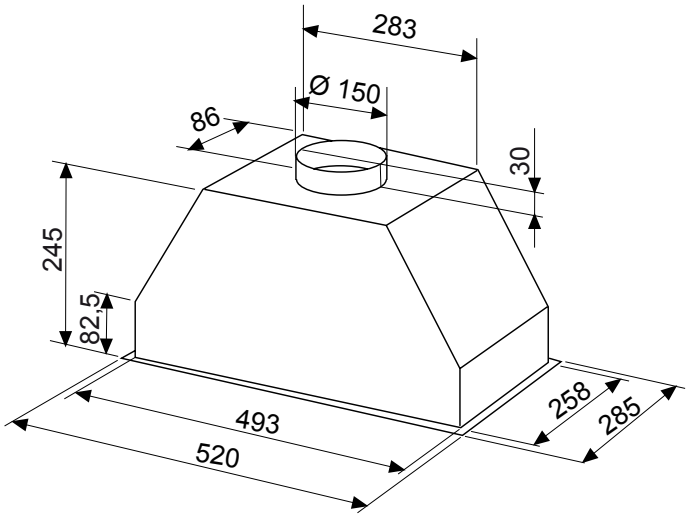

Caractéristiques et présentation sujettes à modifications sans préavis.

- Puissance électrique d'installation : 191 W
- 10 A - 220/240 V - 50 Hz
- Cordon d'alimentation : 55 cm - Avec prise
- Diamètre de la sortie d'air : 150/120 mm
- Produit H x l x P : 275 x 520 x 285 mm
- Distance min. hotte/plan de cuisson : 650 mm
- Produit emballé H x l x P : 385 x 345 x 620 mm
- Poids net/brut : 5,85/7,14 kg

www.airlux.com

airlux

AHF55SI **GROUPE FILTRANT 52 CM**

Référence	Couleur	EAN
AHF55SI	Silver	8033945388720

RÈGLEMENT DÉLÉGUÉ (UE) No 65/2014

Marque : Airlux
Modèle : AHF55SI
Consommation annuelle d'énergie : 106 kWh/an
Classe d'efficacité énergétique : E
Efficacité fluidodynamique : 8,7
Classe d'efficacité fluidodynamique : E
Efficacité lumineuse : 1 lux/W
Classe d'efficacité lumineuse : G
Efficacité de filtration des graisses : 59 %
Classe d'efficacité de filtration des graisses : E
Débit d'air à la vitesse minimale/maximale en fonctionnement normal : 240/375 m³/h
Débit d'air en mode intensif ou « boost » : -
Émissions acoustiques de l'air pondérées de la valeur A à la vitesse minimale/maximale en fonctionnement normal : 52/64 dB(A)
Émissions acoustiques de l'air pondérées de la valeur A en mode intensif ou « boost » : -
Consommation d'énergie en mode « arrêt » : -
Consommation d'énergie en mode « veille » : -

Caractéristiques et présentation sujettes à modifications sans préavis.