www.airlux.com

airlux

AHF58WH GROUPE FILTRANT 52 CM

Référence	Couleur	EAN
AHF58WH	Blanc	8052745127780

A 52 cm LED

PERFORMANCES | 01

- Évacuation ou recyclage
- Débit maximum d'aspiration (norme EN61591/1) :
  - en sortie libre : 775 m³/h
  - en évacuation : 760 m³/h
- Pression à la vitesse maximale : 595 Pa
- Niveau sonore à la vitesse min./max./int. (norme EN60704-3) : 51/65/69 dB(A)
- 1 moteur double turbine 250 W

CONFORT D'UTILISATION | 02

- Commandes électroniques
- Affichage digital de la vitesse
- 3 vitesses d'aspiration + 1 intensive
- Fonction Timer : diffère l'arrêt de la hotte de 5 minutes
- Fonction Booster : accroît à son maximum le débit de la hotte pendant 5 minutes
- LED 2 x 2,5 W
- Clapet anti-retour, livré de série

FILTRES | 03

- 2 filtres à graisse métalliques, lavables au lave-vaisselle
- 2 filtres anti-odeurs à charbon actif, livrés de série
- Indicateur de saturation des filtres

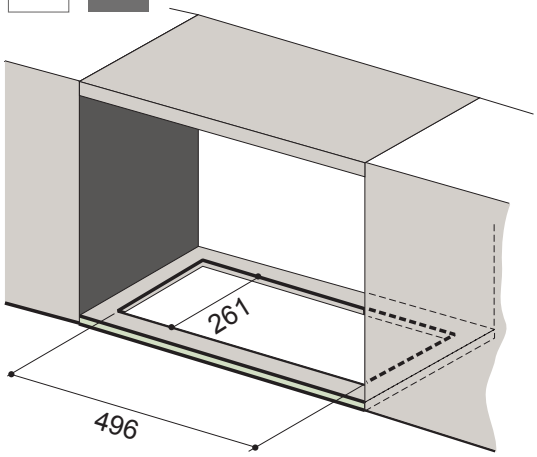

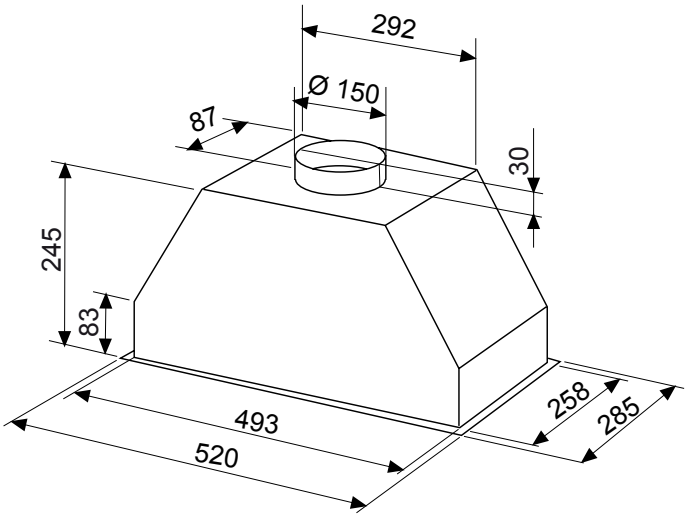

Caractéristiques et présentation sujettes à modifications sans préavis.

- Puissance électrique d'installation : 255 W
- 10 A - 220/240 V - 50 Hz
- Cordon d'alimentation : 140 cm - Avec prise
- Diamètre de la sortie d'air : 150/120 mm
- Produit H x l x P : 275 x 520 x 285 mm
- Distance min. hotte/plan de cuisson : 650 mm
- Produit emballé H x l x P : 380 x 335 x 620 mm
- Poids net/brut : 9,5/10,5 kg

www.airlux.com

airlux

AHF58WH **GROUPE FILTRANT 52 CM**

Référence	Couleur	EAN
AHF58WH	Blanc	8052745127780

RÈGLEMENT DÉLÉGUÉ (UE) No 65/2014

Marque : Airlux
Modèle : AHF58WH
Consommation annuelle d'énergie : 48,3 kWh/an
Classe d'efficacité énergétique : A
Indice d'efficacité énergétique : 47,3
Efficacité fluidodynamique : 33,8
Classe d'efficacité fluidodynamique : A
Efficacité lumineuse : 54,2 lux/W
Classe d'efficacité lumineuse : A
Efficacité de filtration des graisses : 65,6 %
Classe d'efficacité de filtration des graisses : D
Débit d'air à la vitesse minimale/maximale en fonctionnement normal : 330/620 m³/h
Débit d'air en mode intensif ou « boost » : 760 m³/h
Émissions acoustiques de l'air pondérées de la valeur A à la vitesse minimale/maximale en fonctionnement normal : 51/65 dB(A)
Émissions acoustiques de l'air pondérées de la valeur A en mode intensif ou « boost » : 69 dB(A)
Consommation d'énergie en mode « arrêt » : -
Consommation d'énergie en mode « veille » : 0,49 W

Caractéristiques et présentation sujettes à modifications sans préavis.