www.airlux.com

airlux

AHI380IX HOTTE DÉCORATIVE ÎLOT Ø 37 CM

Référence	Couleur	EAN
AHI380IX	Inox	8052745123546

PERFORMANCES | 01

- Évacuation ou recyclage
- Aspiration périmétrique
- Débit maximum d'aspiration (norme EN61591/1) :
  - en sortie libre : 690 m³/h
  - en évacuation : 660 m³/h
- Pression à la vitesse maximale : 570 Pa
- Niveau sonore à la vitesse min./max./int. (norme EN60704-2-13) : 52/65/68 dB(A)
- 1 moteur double turbine 270 W

CONFORT D'UTILISATION | 02

- Commandes électroniques
- 3 vitesses d'aspiration + 1 intensive
- Fonction Timer : diffère l'arrêt de la hotte de 30 minutes
- Fonction Booster : accroît à son maximum le débit de la hotte pendant 6 minutes
- Fonction Clean'air : allume automatiquement la hotte 10 min/h sur un cycle de 24 heures
- LED 2 x 1 W
- Clapet anti-retour, livré de série

FILTRES | 03

- 1 filtre à graisse métallique, lavable au lave-vaisselle
- 1 filtre anti-odeurs à charbon actif, livré de série
- Indicateur de saturation des filtres

EN OPTION | 04

- Télécommande - Réf. AHACT
- Filtre charbon longue durée (3 ans) - Réf. AHACFL2

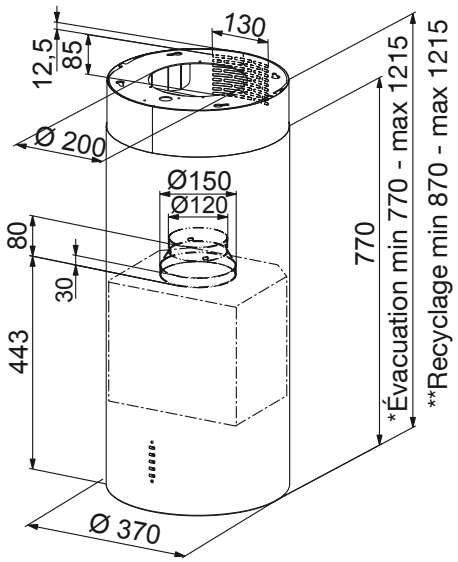

- Puissance électrique d'installation : 275 W
- 10 A - 220/240 V - 50 Hz
- Cordon d'alimentation : 110 cm - Avec prise
- Diamètre de la sortie d'air : 150/120 mm
- Produit H x l x P : 770*/870**-1215 x Ø 370 mm
- Distance min. hotte/plan de cuisson : 550 mm
- Produit emballé H x l x P : 518 x 1075 x 938 mm
- Poids net/brut : 22,2/22,8 kg

Caractéristiques et présentation sujettes à modifications sans préavis.

www.airlux.com

airlux

AHI380IX **HOTTE DÉCORATIVE ÎLOT Ø 37 CM**

Référence	Couleur	EAN
AHI380IX	Inox	8052745123546

RÈGLEMENT DÉLÉGUÉ (UE) No 65/2014

Marque : Airlux
Modèle : AHI380IX
Consommation annuelle d'énergie : 69,9 kWh/an
Classe d'efficacité énergétique : B
Efficacité fluidodynamique : 24,61
Classe d'efficacité fluidodynamique : B
Efficacité lumineuse : 118,2 lux/W
Classe d'efficacité lumineuse : A
Efficacité de filtration des graisses : 85,3 %
Classe d'efficacité de filtration des graisses : B
Débit d'air à la vitesse minimale/maximale en fonctionnement normal : 280/560 m³/h
Débit d'air en mode intensif ou « boost » : 660 m³/h
Émissions acoustiques de l'air pondérées de la valeur A à la vitesse minimale/maximale en fonctionnement normal : 52/65 dB(A)
Émissions acoustiques de l'air pondérées de la valeur A en mode intensif ou « boost » : 68 dB(A)
Consommation d'énergie en mode « arrêt » : 0,85 W
Consommation d'énergie en mode « veille » : -

Caractéristiques et présentation sujettes à modifications sans préavis.