V1

www.airlux.com

airlux

ARI300CA COMBINÉ INTÉGRABLE NICHE 177,5 CM

Référence	EAN
ARI300CA	8054187275555

CARACTÉRISTIQUES | 01

- Volume brut/utile total : 276/264 L
- Nombre de compresseurs : 1
- Thermostat manuel
- Éclairage intérieur frontal
- Réfrigérant R600a : 0,075 kg
- Niveau sonore : 41 dB(A)
- Fixation de portes à glissières
- Portes réversibles

RÉFRIGÉRATEUR | 02

- Volume brut/utile : 192/189 L
- Dégivrage automatique
- 4 clayettes en verre de sécurité, dont 3 réglables en hauteur
- 2 bacs à légumes
- Contre-porte modulable

CONGÉLATEUR **** | 03

- Volume brut/utile : 84/75 L
- Touche « super congélation »
- Alarme sur-température
- Pouvoir de congélation : 4 kg/24 h
- Autonomie en cas de coupure de courant : 11 h
- 2 tiroirs 4**** + 1 compartiment à volet 2**
- Bac à glaçons

CONSOMMATIONS | 04

A+

- Classe d'efficacité énergétique : A+
- Consommation annuelle : 275 kWh/an

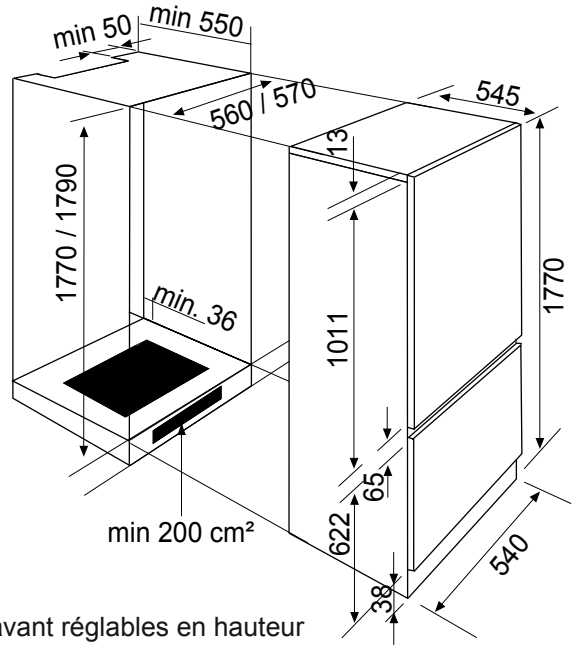

Pieds avant réglables en hauteur

- Classe climatique : N (+16°C à +32°C)
- Puissance électrique d'installation : 190 W
- 10 A - 220/240 V - 50 Hz
- Cordon d'alimentation : 185 cm - Avec prise

- Produit H x l x P : 1770 x 540 x 545 mm
- Encastrement H x l x P : 1770 x 560 x 550
- Produit emballé H x l x P : 1834 x 584 x 600 mm
- Poids net/brut : 55,8/59,8 kg

Caractéristiques et présentation sujettes à modifications sans préavis.