V2

www.airlux.com

airlux

ARI32MA RÉFRIGÉRATEUR 1 PORTE TOUT UTILE INTÉGRABLE NICHE 177,5 CM

Référence	EAN
ARI32MA	8033945388959

CARACTÉRISTIQUES | 01

- Air brassé
- Volume brut / utile total : 327 / 325 L
- Nombre de compresseurs : 1
- Thermostat manuel
- Éclairage intérieur latéral
- Réfrigérant R600a : 0,033 kg
- Niveau sonore : 40 dB(A)
- Fixation de porte à glissières
- Porte réversible
- Fonction « super réfrigération »
- Dégivrage automatique
- 6 clayettes en verre de sécurité dont 5 réglables en hauteur et 1 divisible
- 2 bacs à légumes
- Contre-porte modulable

CONSOMMATIONS | 02

A+

- Consommation : 0,414 kWh/24 h
- Consommation annuelle : 151 kWh/an

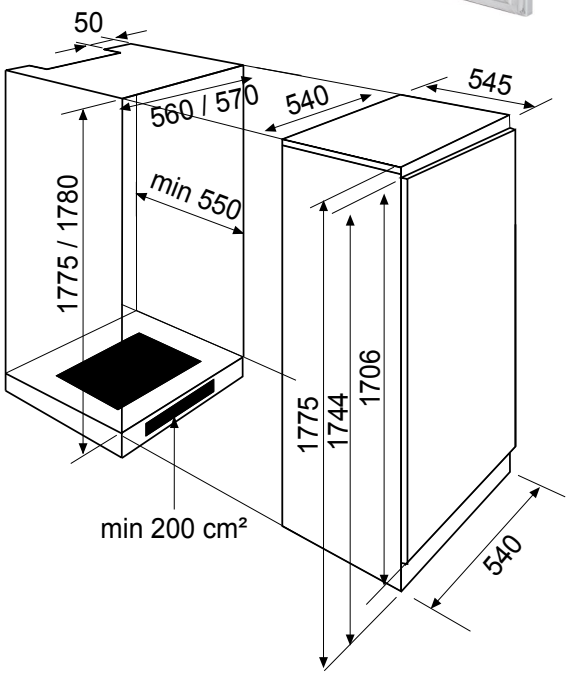

Caractéristiques et présentation sujettes à modifications sans préavis.

- Classe climatique SN-ST (+10°C à +38°C)
- Puissance électrique d'installation : 90 W
- 10 A - 220/230 V - 50 Hz
- Cordon d'alimentation : 205 cm / Avec prise
- Produit H x l x P : 1775 x 540 x 545 mm - 4 pieds fixes
- Encastrement H x l x P : 1775 x 560 x 550 mm
- Produit emballé H x l x P : 1835 x 585 x 650 mm
- Poids net / brut : 55 / 57,5 kg