V2

www.airlux.com

airlux

ATL640IX TABLE INOX ÉLECTRIQUE 60 CM

Référence	Couleur	EAN
ATL640IX	Inox	8054187270109

PERFORMANCES | 01

- 4 foyers électriques dont 2 rapides :

Ø 14,5 cm
1500 W

Ø 18 cm
2000 W

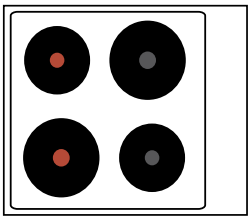

Ø 18 cm
1500 W

Ø 14,5 cm
1000 W

- Puissance électrique totale : 6 kW

CONFORT D'UTILISATION | 02

- Commandes latérales par manettes
- 6 allures de chauffe par foyer

SÉCURITÉS | 03

- Témoin de mise sous tension

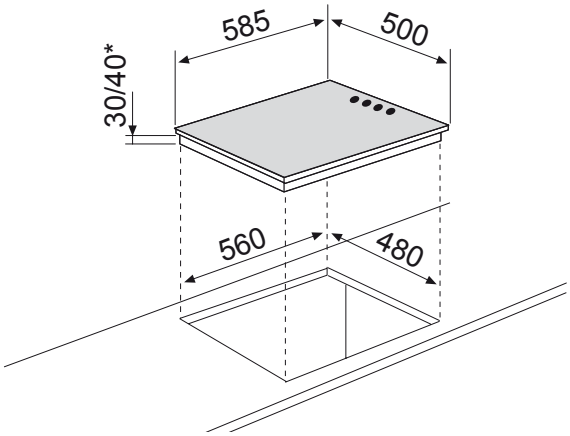

* avec bornier

Caractéristiques et présentation sujettes à modifications sans préavis.

- Puissance électrique d'installation : 6000 W
- 32 A - 230 V - 50/60 Hz
- Cordon d'alimentation : 110 cm - Sans prise
- Joint d'étanchéité fourni
- Produit l x P : 585 x 500 mm
- Encastrement H x l x P : 30/40* x 560 x 480 mm
- Produit emballé H x l x P : 135 x 640 x 560 mm
- Poids net/brut : 11/12 kg