GRI290DA RÉFRIGÉRATEUR 2 PORTES INTÉGRABLE NICHE 158 CM

Référence	EAN
GRI290DA	8054187275517

CARACTÉRISTIQUES | 01

- Air brassé
- Volume brut/utile total : 264/261 L
- Nombre de compresseurs : 1
- Thermostat manuel
- Éclairage intérieur
- Réfrigérant R600a : 0,041 kg
- Niveau sonore : 42 dB(A)
- Fixation de portes à glissières
- Portes réversibles

RÉFRIGÉRATEUR | 02

- Volume brut/utile : 216/213 L
- Dégrivrage automatique
- Fonction « super réfrigération »
- 5 clayettes en verre de sécurité, dont 4 réglables en hauteur
- 2 bacs à légumes
- Contre-porte modulable

CONGÉLATEUR ✱✱✱✱ | 03

- Volume brut/utile : 48/48 L
- Pouvoir de congélation : 2,5 kg/24 h
- Autonomie en cas de coupure de courant : 16 h
- 1 clayette fil

CONSOMMATIONS | 04

A+

- Classe d'efficacité énergétique : A+
- Consommation annuelle : 263 kWh

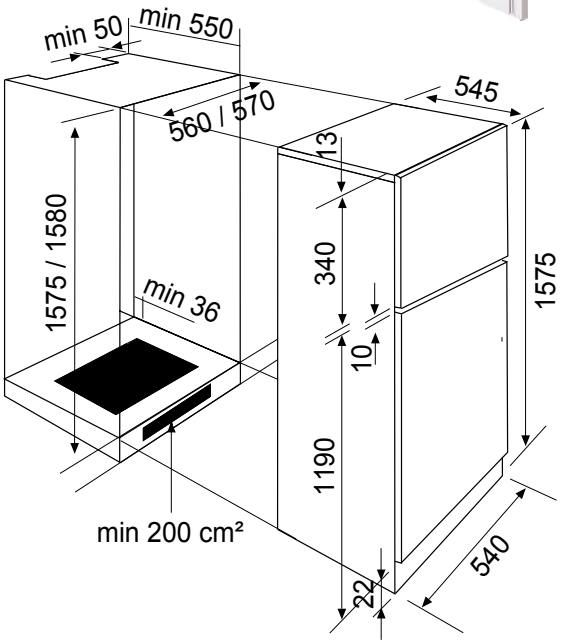

- Classe climatique : N-ST (+16°C à +38°C)
- Puissance électrique d'installation : 120 W
- 10 A - 220/230 V - 50 Hz
- Cordon d'alimentation : 205 cm - Avec prise

- Produit H x l x P : 1575 x 540 x 545 mm
- Encastrement H x l x P : 1575 x 560 x 550 mm
- Produit emballé H x l x P : 1635 x 585 x 650 mm
- Poids net/brut : 52/54 kg

Caractéristiques et présentation sujettes à modifications sans préavis.