airlux
Spécialiste de l'encastrable

FOUR

AFGC310BK

FOUR MULTIFONCTION GAZ CATALYSE

EAN 8054383961795

Découvrez le four multifonction gaz Airlux AFGC310BK, votre allié pour des cuissons savoureuses et maîtrisées. Avec son design élégant noir, il s'intègre harmonieusement dans toutes les cuisines modernes. Profitez des avantages de la cuisson au gaz, qui ne dessèche pas les aliments et préserve leurs saveurs et nutriments. Ce four est équipé d'un thermostat réglable et d'un minuteur sonore pour une précision optimale. Optez pour l'efficacité énergétique avec une classe A et une installation simple et rapide

La cuisson gaz ventilée permet de maintenir l'humidité des aliments, révélant leurs saveurs naturelles et préservant les sels minéraux essentiels.

CATA LYSE

Équipé de panneaux catalytiques autonettoyants, ce four simplifie l'entretien en éliminant les résidus de cuisson. Les panneaux, revêtus d'un matériau spécial, absorbent les graisses et les éclaboussures. Lors de la cuisson à environ 200°C, ces graisses sont oxydées et converties en résidus légers, qui peuvent ensuite être facilement essuyés. Cette méthode rend le nettoyage simple, efficace et économique par rapport à la pyrolyse.

En cas d'extinction accidentelle de la flamme, le thermocouple coupe automatiquement l'alimentation en gaz, évitant tout risque de fuite et assurant une sécurité optimale.

L'allumage une main simplifie grandement l'utilisation de votre four ; il suffit d'une seule main pour déclencher l'allumage de l'apapreil offrant ainsi une commodité maximale.

Un ventilateur tangentiel se met en marche lorsque le four atteint une certaine température. La circulation d'air créée entre la cavité et les parois permet de protéger votre mobilier ainsi que le bandeau de commandes.

A

Plus d'excuses pour cuisiner. La classe énergétique de notre four vous permettra de bénéficier d'une performance maximale ainsi que d'une faible consommation énergétique.

NOIR
Bandeau émaillé - porte verre

Modèle existant également en inox **AFGC310IX**

Accessoires intégrés

1 x grille
1 x lèchefrite émaillé

CUISSON

Minuteur sonore 60 minutes.
Thermostat réglable de 100 à 250°C
3 fonctions, dont 2 modes de cuisson :

Eclairage, active l'éclairage intérieur du four sans activer les éléments chauffants.

Gaz ventilé de 1 à 2,6 kW. Ce mode utilise un ventilateur pour répartir la chaleur générée par le brûleur à gaz, assurant ainsi une cuisson homogène. Parfait pour la cuisson de plats nécessitant une chaleur constante et uniforme, comme les rôtis, les gratins et les pâtisseries.

Gril gaz 1,7 kW. Ce mode active le gril à gaz, fournissant une chaleur intense et directe depuis le haut du four. Parfait pour griller des steaks, des côtelettes, des légumes, et gratiner les plats.

NETTOYAGE ET SÉCURITES

Panneaux catalytiques autonettoyants
Porte intérieure plein verre
Vitre intérieure démontable
Porte tempérée
Sécurité gaz par thermocouples
Témoin de chaleur résiduelle
Ventillateur tangentiel de refroidissement

EQUIPEMENT

Horloge digitale
Allumage une main
Eclairage interieur
Gradins fils à 5 niveaux de cuisson
1 lèchefritte émaillée, 1 grille

CONSOMMATION ÉNERGÉTIQUE

Classe d'efficacité énergétique A
Cavité 60 litres - H x l x P : 320 x 425 x 415 mm
Indice d'efficacité énergétique : 92,3
Consommation d'un cycle en convection naturelle : 5,71 MJ - 1,59 kWh/cycle .
Consommation d'un cycle en chaleur tournante : 5,89 MJ - 1,64 kWh/cycle .

A

EEI Cav *	92,3
Nombre de cavité	1
Masse de la cavité	27 kg

Produit partiellement recyclable.

DONNEES TECHNIQUES

Puissance électrique d'installation : 46 W
Intensité : 10 A
Tension : 220 / 240 V
Fréquence : 50/60 Hz
Cordon d'alimentation : 110 cm - sans prise
Livré en version gaz naturel, injecteurs gaz butane / propane fournis de série.
Installation simple et rapide dans votre meuble de cuisine : raccordement direct au gaz.
Dimensions du produit (hauteur x longueur x profondeur) en mm : 592 x 598 x 570 mm
Dimensions d'encastrement (hauteur x longueur x profondeur) en mm : 583/585 x 554-564 x 550 mm
Dimensions du produit emballé (hauteur x longueur x profondeur) en mm : 680 x 640 x 640 mm
Poids net : 34 kg / Poids brut : 37 kg

DESSINS TECHNIQUES

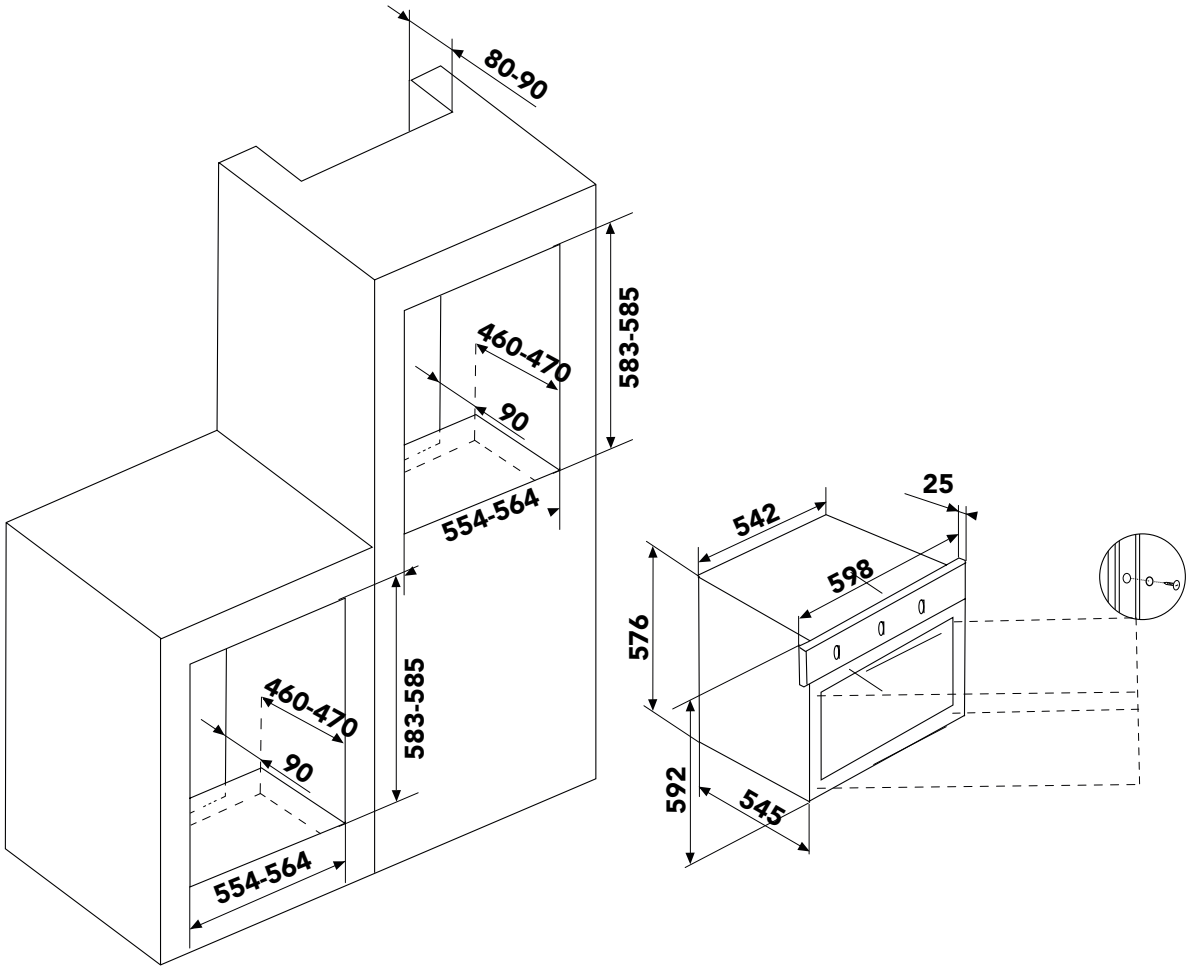

Caractéristiques et présentation sujettes à modifications sans préavis.