airlux
Spécialiste de l'encastrable

FOUR

AFSCW21BKN

FOUR MULTIFONCTION GAZ CATALYSE

EAN 8054187279980

Alliant design moderne et performance inégalée, le four gaz catalyse Airlux préserve les saveurs naturelles de vos plats grâce à sa cuisson au gaz qui maintient l'humidité des aliments. Grâce au nettoyage catalytique, un thermostat réglable et des sécurités innovantes, il garantit une utilisation pratique et sécurisée. Parfait pour les passionnés de cuisine, ce four d'une capacité de 60 litres s'intègre facilement dans votre espace, offrant une cuisson homogène et délicieuse à chaque fois.

NOIR
Bandeau émaillé - porte verre

Modèle existant également en blanc **AFSCW21WHN** *et en inox anti-traces* **AFSCW21IXN**

La cuisson gaz ventilée permet de maintenir l'humidité des aliments, révélant leurs saveurs naturelles et préservant les sels minéraux essentiels.

CATA LYSE

Équipé de panneaux catalytiques autonettoyants, ce four simplifie l'entretien en éliminant les résidus de cuisson. Les panneaux, revêtus d'un matériau spécial, absorbent les graisses et les éclaboussures. Lors de la cuisson à environ 200°C, ces graisses sont oxydées et converties en résidus légers, qui peuvent ensuite être facilement essuyés. Cette méthode rend le nettoyage simple, efficace et économique par rapport à la pyrolyse.

En cas d'extinction accidentelle de la flamme, le thermocouple coupe automatiquement l'alimentation en gaz, évitant tout risque de fuite et assurant une sécurité optimale.

L'allumage une main simplifie grandement l'utilisation de votre four ; il suffit d'une seule main pour déclencher l'allumage de l'apapreil offrant ainsi une commodité maximale.

Un ventilateur tangentiel se met en marche lorsque le four atteint une certaine température. La circulation d'air créée entre la cavité et les parois permet de protéger votre mobilier ainsi que le bandeau de commandes.

A

Plus d'excuses pour cuisiner. La classe énergétique de notre four vous permettra de bénéficier d'une performance maximale ainsi que d'une faible consommation énergétique.

Accessoires intégrés

1 x grille
1 x lèchefrite émaillé
1 x tournebroche

TOURNEBROCHE

CUISSON

Minuteur sonore 60 minutes.
Thermostat réglable de 130 à 250°C
5 fonctions, dont 4 modes de cuisson :

Eclairage, active l'éclairage intérieur du four sans activer les éléments chauffants.

Gaz ventilé de 1 à 2,6 kW. Ce mode utilise un ventilateur pour répartir la chaleur générée par le brûleur à gaz, assurant ainsi une cuisson homogène. Parfait pour la cuisson de plats nécessitant une chaleur constante et uniforme, comme les rôtis, les gratins et les pâtisseries.

Gril gaz + tournebroche. Combine la chaleur ventilée avec la fonction tournebroche pour une cuisson rotative uniforme. Idéal pour les volailles, rôtis et autres viandes.

Gaz ventilé + tournebroche. Combine le gril à gaz avec la fonction tournebroche pour une cuisson dorée et croustillante tout autour des aliments. Idéal pour les volailles et les rôtis nécessitant une surface croustillante et une cuisson homogène.

Gril gaz 1,7 kW. Ce mode active le gril à gaz, fournissant une chaleur intense et directe depuis le haut du four. Parfait pour griller des steaks, des côtelettes, des légumes, et gratiner les plats.

NETTOYAGE ET SÉCURITES

Panneaux catalytiques autonettoyants
Porte intérieure plein verre
Vitre intérieure démontable
Porte tempérée
Sécurité gaz par thermocouples
Témoin de chaleur résiduelle
Ventillateur tangentiel de refroidissement

EQUIPEMENT INCLUS

Allumage une main
Eclairage interieur
Gradins fils à 5 niveaux de cuisson
Tournebroche
1 lèchefritte émaillée, 1 grille

CONSOMMATION ÉNERGÉTIQUE

Classe d'efficacité énergétique A
Cavité 60 litres - H x l x P : 320 x 425 x 415 mm
Indice d'efficacité énergétique : 92,3
Consommation d'un cycle en convection naturelle : 5,71 MJ - 1,59 kWh/cycle .
Consommation d'un cycle en chaleur tournante : 5,89 MJ - 1,64 kWh/cycle .

A

EEI Cav *	92,3
Nombre de cavité	1
Masse de la cavité	24 kg

Produit partiellement recyclable.

DONNEES TECHNIQUES

Puissance électrique d'installation : 50 W
Intensité : 10 A
Tension : 220 / 240 V
Fréquence : 50/60 Hz
Cordon d'alimentation : 110 cm - sans prise

Dimensions du produit (hauteur x longueur x profondeur) : 592 x 598 x 570 mm
Dimensions d'encastrement (hauteur x longueur x profondeur) : 583/585 x 554-564 x 550 mm
Dimensions du produit emballé (hauteur x longueur x profondeur) : 680 x 640 x 640 mm
Poids net : 34 kg / Poids brut : 37 kg
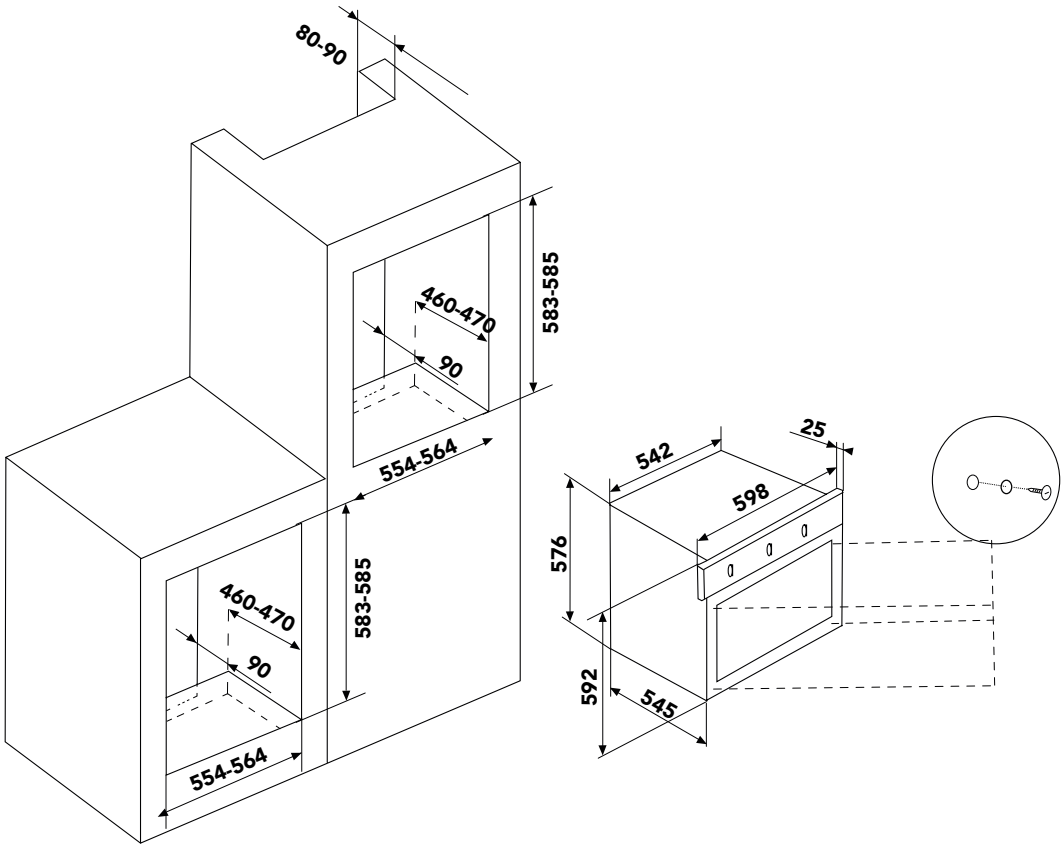
DESSIN TECHNIQUE