airlux
Spécialiste de l'encastrable

HOTTES

AHC632SS

HOTTE CASQUETTE

NOUVEAU MOTEUR

EAN 8059606967639

Pratique et fonctionnelle, la hotte casquette **AHC632SS** est le format standard idéal pour les petites cuisines ou les espaces optimisés. Grâce à son moteur DC silencieux et écoénergétique, elle assure une aspiration efficace en évacuation ou en recyclage. Son éclairage LED et ses filtres lavables offrent un confort d'utilisation au quotidien.

DC

Équipée d'un nouveau moteur DC innovant, la hotte AHC632SS offre une efficacité énergétique optimisée et un meilleur contrôle des vitesses. Capable de fonctionner à très basse vitesse tout en maintenant des performances élevées, ce moteur garantit une réduction du bruit grâce à une régulation électronique avancée. Résultat : une aspiration puissante et discrète pour un confort maximal en cuisine.

Couleur Inox

90 cm | 80 cm

Modéle existant en largeur 90 et 80 cm **AHC930SS et AHC830SS**

Modéle existant en noir et en blanc **AHC632BK et AHC632WH**

60 cm

Avec sa largeur standard de 60 cm, la hotte AHC632SS est idéale pour les cuisines de petite taille ou les espaces réduits. Son format compact permet une installation facile, tout en garantissant une aspiration efficace pour un environnement de cuisson toujours agréable et sans odeurs.

A

Classée énergétique A, ce modèle assure une consommation maîtrisée tout en maintenant des performances élevées. Son optimisation énergétique permet de réduire l'impact environnemental et de réaliser des économies d'énergie, tout en garantissant une aspiration efficace et un confort d'utilisation au quotidien.

Accessoires intégrés

2 x filtres à graisse métalliques, lavables au lave-vaisselle
2 x filtres anti-odeurs à charbon actif CR890 livrés de série

LED

L'éclairage LED associe une parfaite distribution de la lumière à une intensité plaisante et relaxante afin que vous puissiez profiter d'un maximum de confort pendant la préparation de vos repas.

Les filtres à charbon actif de votre hotte sont fournis. Installez-les en version recyclage ou conservez-les pour une possible utilisation future.

FONCTIONNALITES

Typologie : hotte casquette
Installation possible en évacuation ou en recyclage.
Commandes électroniques par boutons poussoirs.
3 vitesses d'aspiration.
Pression à la vitesse maximum : 277.5 Pa
Eclairage du plan de travail : 2 ampoule LED 6000K de 2 W.
Clapet anti-retour livré de série.
2 nouveaux moteurs AC 30 W.
2 filtres à graisse métalliques, lavables au lave-vaisselle.
2 filtres anti-odeurs à charbon actif CR890.

CONSOMMATIONS

Règlement délégué (UE) N° 65/2014
Marque : Airlux
Modèle : AHC632SS
Consommation annuelle d'énergie : 22 kWh/an
Classe d'efficacité énergétique : A
Indice d'efficacité énergétique : 50
Classe d'efficacité fluidodynamique : B
Efficacité fluidodynamique : 24
Classe d'efficacité lumineuse : B
Efficacité lumineuse : 26,7 lux/W
Classe d'efficacité de filtration des graisses : D
Efficacité de filtration des graisses : 65,5 %
Débit d'air à la vitesse minimale/maximale en fonctionnement normal : 183/322 m3/h
Émissions acoustiques de l'air pondérées de la valeur A à la vitesse minimale/maximale en fonctionnement normal : 52/67 dB(A)
Consommation d'énergie en mode « arrêt » : - en mode « veille » : -

DONNEES TECHNIQUES

Intensité : 10 A - Tension : 230 V - Fréquence : 50 Hz.
Puissance électrique d'installation : 64 W.
Cordon d'alimentation : 120 cm - Avec prise.
Ø de la sortie d'air : 120 mm.
Dimensions du produit (hauteur x largeur x profondeur) : 140 x 600 x 520 mm.
Distance minimum entre la hotte et le plan de travail : 650 mm avec un plan de cuisson électrique / 750 mm avec un plan de cuisson gaz.
Dimensions du produit emballé (hauteur x largeur x profondeur) : 580 x 653 x 190 mm.
Poids net : 8,2 kg / Poids brut : 9,4 kg.
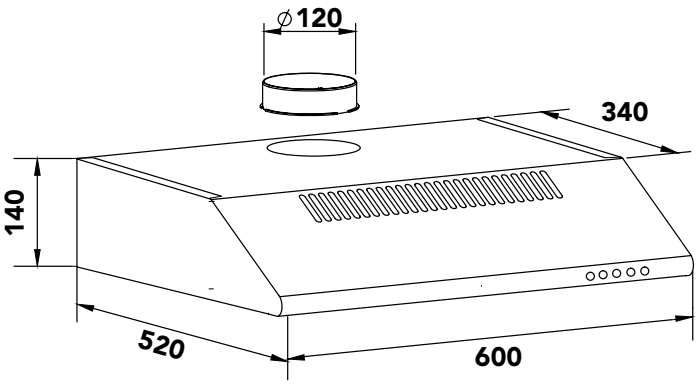
Produit partiellement recyclable.