airlux
Spécialiste de l'encastrable

HOTTES

AHIBF971IX

HOTTE ÎLOT BOX FINE

EAN 8059606964591

Dotée d'un moteur double turbine, notre hotte box fines ilôt élimine les odeurs et les vapeurs rapidemment. Grâce à sa télécommande, le contrôle est à portée de main. Ses différentes fonctions, simplifie votre quotidien et laisse place au plaisir culinaire.

Couleur inox.

90 cm

Largeur 90 cm

Accessoires intégrés

3 x filtres à graisse en aluminium, lavable au lave-vaisselle.
2 x filtres anti-odeurs à charbon actif, CR240.
Clapet anti-retour livré de série.
Télécommande pour contrôle à distance.

A

La classe énergétique A de cette hotte vous assure des performances globales d'aspiration, de silence et d'efficacité de filtration qui vous permettront de profiter au mieux de votre cuisine tout en économisant de l'énergie.

BOX FINE

Grâce à leurs performances et leur design discret, nos hottes box fines répondent avec simplicité aux exigences de la vie quotidienne. Possédant des dimensions parmi les plus compactes du marché, elles s'adaptent parfaitement aux style de cuisine moderne.

Ce modèle est équipé d'un moteur double turbine afin d'offrir une puissance d'aspiration supérieure aux modèles utilisant une seule turbine, pour un niveau sonore inférieur. C'est la garantie d'un appareil performant et discret.

CLEAN AIR

La fonction Clean Air allume automatiquement votre hotte quelques minutes par heure. Elle vous permet de renouveler l'air de votre cuisine, même en votre absence. L'air de votre pièce se renouvelle sans que vous ayez à vous en soucier.

La fonction Timer diffère l'arrêt de la hotte de quelques minutes après la fin de la cuisson pour permettre une évacuation totale des fumées et des odeurs. L'air ambiant continue à être filtré, même si vous avez quitté votre cuisine.

Très utile lors d'émanations abondantes de fumées, la fonction Booster permet d'accroître le débit d'aspiration de la hotte à une puissance supérieure sur une période maximale de 7 min. Elle revient ensuite automatiquement à son niveau de réglage précédent.

LED

L'éclairage LED associe une parfaite distribution de la lumière à une intensité plaisante et relaxante afin que vous puissiez profiter d'un maximum de confort pendant la préparation de vos repas.

Les filtres à charbon actif de votre hotte sont fournis. Installez-les en version recyclage ou conservez-les pour une possible utilisation future.

L'indicateur de saturation des filtres vous avertit lorsqu'il est nécessaire de changer les filtres charbon ou de laver les filtres métalliques.

FONCTIONNALITÉS

Typologie : hotte décorative murale box fine.
Couleur : inox.
Commandes sensitives. Télécommande de contrôle à distance fournie de série.
4 vitesses d'aspiration dont une intensive.
Affichage digital blanc des différentes vitesses.
Fonction CleanAir : votre hotte s'allume de manière autonome quelques minutes par heure afin de renouveler l'air de votre cuisine, même en votre absence.
Fonction Booster : accroît à son maximum le débit de la hotte pendant 7 minutes.
Fonction Timer modulable : diffère l'arrêt de la hotte de 1 à 15 minutes après la fin de son utilisation pour une filtration de l'air maximum.
Installation possible en évacuation ou en recyclage.
4 Spots LED de 1 W.
1 moteur double turbine 250 W.

CONSOMMATIONS

Règlement délégué (UE) N° 65/2014 :
Marque : Airlux
Modèle : AHIBF971IX
Consommation annuelle d'énergie : 46,8 kWh/an
Classe d'efficacité énergétique : A
Indice d'efficacité énergétique : 53,2
Classe d'efficacité fluidodynamique : A
Efficacité fluidodynamique : 29,5
Classe d'efficacité lumineuse : A
Efficacité lumineuse : 45 lux/W
Classe d'efficacité de filtration des graisses : D
Efficacité de filtration des graisses : 74 %
Débit d'air à la vitesse minimale/maximale en fonctionnement normal : 286/564 m3/h
Débit d'air en mode intensif ou « boost » : 679 m3/h
Émissions acoustiques de l'air pondérées de la valeur A à la vitesse minimale/maximale en fonctionnement normal : 48/63 dB(A)
Émissions acoustiques de l'air pondérées de la valeur A en mode intensif ou « boost » : 68 dB(A)
Consommation d'énergie en mode « arrêt » : N/A - en mode « veille » : 0,49

DONNÉES TECHNIQUES

Intensité : 10 A
Tension : 220/240 V
Fréquence : 50 Hz
Cordon d'alimentation : 90 cm - Avec prise
Ø de la sortie d'air : 150/120 mm
Dimensions du produit (hauteur x largeur x profondeur) : 692 - 1057 x 900 x 40 mm
Distance minimum entre la hotte et le plan de travail : 650 mm avec un plan de cuisson électrique / plan de cuisson gaz.
Dimensions du produit emballé (hauteur x largeur x profondeur) : 975 x 485 x 683 mm
Poids net : 20,5 kg / Poids brut : 27 kg
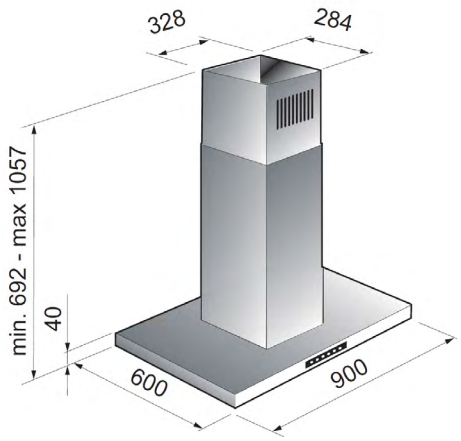
DESSIN TECHNIQUE