MARQUE FRANÇAISE

AHK128IX

HOTTE DÉCORATIVE MURALE D'ANGLE 127,2 CM

Référence	Couleur	EAN
AHK128IX	Inox	8054383960422

Performances

- Évacuation ou recyclage
- Aspiration périmétrique
- Débit maximum d'aspiration (norme EN61591)
  - en sortie libre : 670 m³/h
  - en évacuation : 638 m³/h
- Pression à la vitesse maximale : 449 Pa
- Niveau sonore à la vitesse min./max./int. (norme EN60704-2-3) : 50/60/67 dB(A)
- 1 moteur double turbine 280 W

127 cm | A | LED

Confort d'utilisation

- Commandes électroniques
- 3 vitesses d'aspiration + 1 intensive
- Fonction Booster : accroît à son maximum le débit de la hotte pendant 7 minutes
- Fonction Timer : diffère l'arrêt de la hotte de 15 minutes
- Spots LED 4 x 1 W
- Clapet anti-retour livré de série

Filtres

- 3 filtres à graisse métalliques, lavables au lave-vaisselle
- 1 filtre anti-odeurs à charbon actif CR730 livré de série

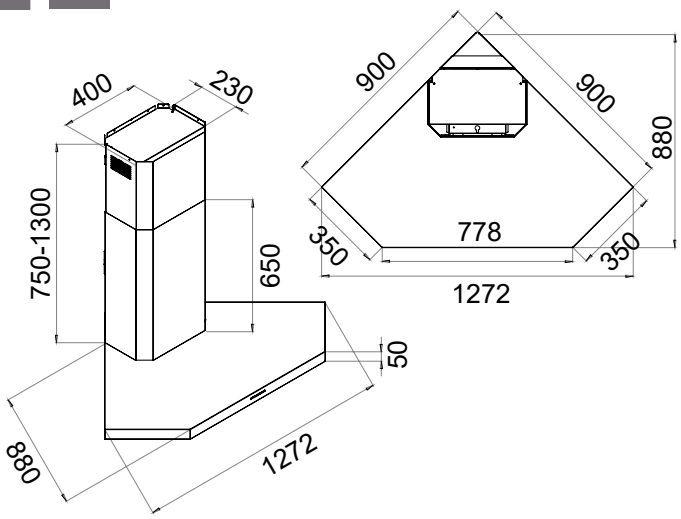

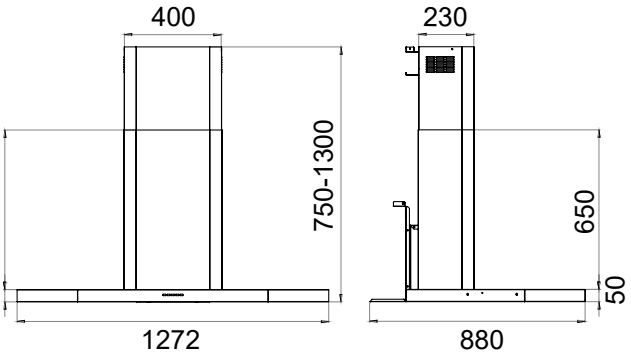

V1 - Page 1 sur 2 - Caractéristiques et présentation sujettes à modifications sans préavis.

- **Puissance électrique d'installation : 284 W**
- **10 A - 220/230 V - 50/60 Hz**
- **Cordon d'alimentation : 133 cm - Avec prise**
- **Diamètre de la sortie d'air : 150/120 mm**
- **Produit H x l x P : 750-1300 x 1272 x 880 mm**
- **Distance min. hotte/plan de cuisson : 650 mm**
- **Produit emballé H x l x P : 825 x 1360 x 470 mm**
- **Poids net/brut : 22,3/33,1 kg**

AHK128IX

HOTTE DÉCORATIVE MURALE D'ANGLE 127,2 CM

Référence	Couleur	EAN
AHK128IX	Inox	8054383960422

Règlement délégué (UE) N° 65/2014
Marque : Airlux
Modèle : AHK128IX
Consommation annuelle d'énergie : 50 kWh/an
Classe d'efficacité énergétique : A
Indice d'efficacité énergétique : 54,8
Efficacité fluidodynamique : 28,5
Classe d'efficacité fluidodynamique : A
Efficacité lumineuse : 32 lux/W
Classe d'efficacité lumineuse : A
Efficacité de filtration des graisses : 76 %
Classe d'efficacité de filtration des graisses : C
Débit d'air à la vitesse minimale/maximale en fonctionnement normal : 190/480 m³/h
Débit d'air en mode intensif ou « boost » : 638 m³/h
Émissions acoustiques de l'air pondérées de la valeur A à la vitesse minimale/maximale en fonctionnement normal : 50/60 dB(A)
Émissions acoustiques de l'air pondérées de la valeur A en mode intensif ou « boost » : 67 dB(A)
Consommation d'énergie en mode « arrêt » : -
Consommation d'énergie en mode « veille » : -