airlux
Spécialiste de l'encastrable

TABLES

AT64K01

TABLE DE CUISSON VITROCERAMIQUE

EAN 8059606964515

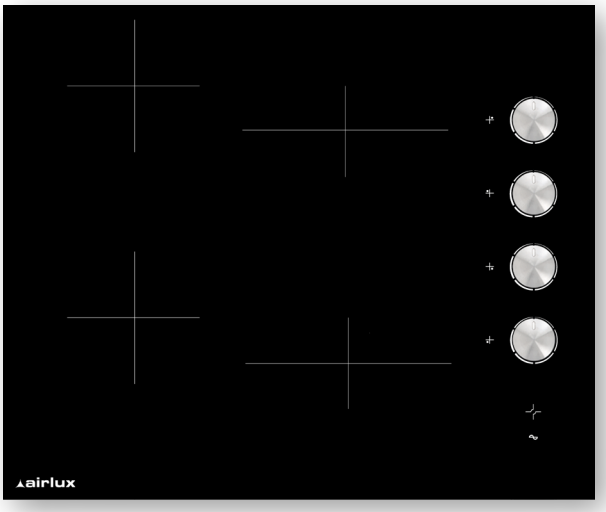

Parfait compromis entre l'esthétique et la technologie, cette table de cuisson vitrocéramique Airlux s'intégrera parfaitement dans toutes les cuisines, en partie grâce à leur sérigraphie épurée et linéaire. Contrairement à l'induction, nécessitant des ustensiles spéciaux, la vitrocéramique permet aux personnes attachées à leurs traditions de conserver leur batterie de casseroles.

HL

Les foyers Hi-Light permettent une montée en température plus rapide que les foyers radiants classiques. Outre la puissance qu'ils offrent, ils font preuve d'une solide efficacité.

60 cm

Que vous ayez besoin d'aménager un nouvel espace ou d'un produit de remplacement, ce modèle offre une dimension standard. Avec son design épuré, cette table s'intégrera parfaitement dans votre espace.

Les commandes latérales par manettes vous permettrons de contrôler précisément les réglages de chauffe de la table tout en vous garantissant confort d'utilisation et facilité d'entretien.

À la fin de votre cuisson, un voyant reste allumé tant que la température de la surface n'est pas redescendue en-dessous du seuil de brûlure, soit 60 °C.

NOIR

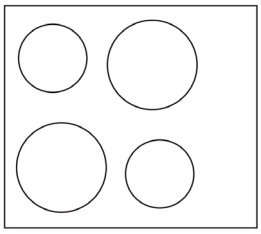

4 foyers Hi-Light :
- Arrière gauche : Ø 15 cm - 1200 W.
- Avant gauche : Ø 18 cm - 1800 W.
- Arrière droit : Ø 18 cm - 1800 W.
- Avant droit : Ø 15 cm - 1200 W.

Puissance électrique totale : 6 kW

DESIGN

Commande latérale par manette.
Couleur noire avec un marquage linéaire blanc.
Épaisseur du verre (vitrocéramique) : 4 mm
Verre fabriqué en Italie, respectant les normes européénes interdisant l'arsenic dans sa composition.

FONCTIONNALITÉS

4 foyers Hi-light.
6 allures de chauffe par foyer.

SÉCURITÉS

Témoin de chaleur résiduelle.
Témoin de mise en service.

DONNÉES TECHNIQUES

Puissance électrique d'installation : 6000 W.
Intensité : 32 A.
Tension : 220 / 240 V.
Fréquence : 50/60 Hz.
Cordon d'alimentation de 115 cm - sans prise.
Joint d'étanchéité et grattoir fourni.
Dimensions du produit (longeur x profondeur) : 580 x 510 mm.
Dimensions d'encastrement (hauteur x longueur x profondeur) : 43/58 (43 chant + 15 bornier) x 560 x 490* mm.
** 490 hors tête de vis / 494 sans tolérance montage mécanique / 495 avec tolérance montage.*
Dimensions du produit emballé (hauteur x longueur x profondeur) : 125 x 645 x 566 mm
Poids net : 8 kg / Poids brut : 9.3 kg.

DESSIN TECHNIQUE

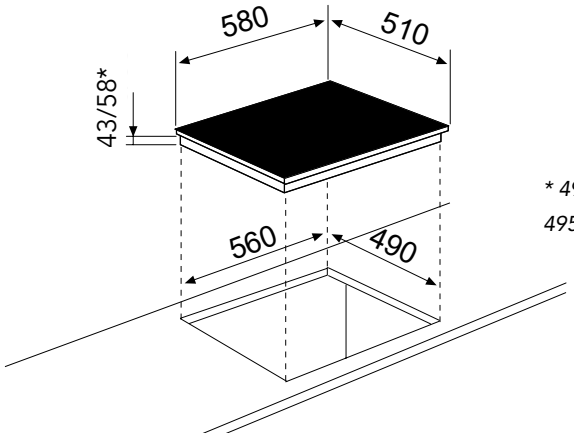

** 490 hors tête de vis / 494 sans tolérance montage mécanique / 495 avec tolérance montage.*

*58 = 43 (chant) + 15 (bornier)