airlux
Spécialiste de l'encastrable

TABLES

ATI630ESL - GAMME ESSENTIELLE

TABLE INDUCTION 3 FOYERS

EAN 8059606967189

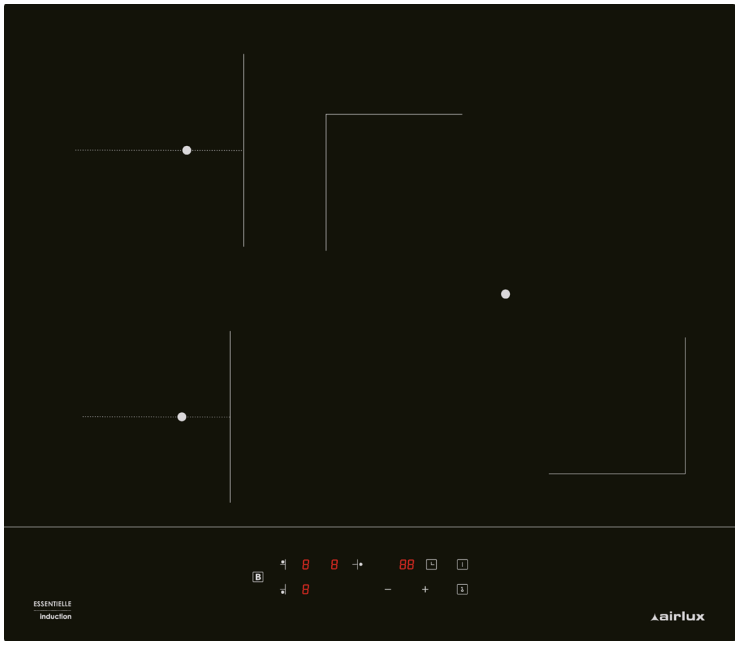

Alliant simplicité et efficacité, la table induction ***ATI630ESL*** *offre une solution accessible pour équiper votre cuisine avec l'essentiel. Grâce à ses trois foyers performants, dont un grand foyer avec Booster, elle assure une cuisson rapide et homogène. Son design sobre et ses commandes sensitives facilitent son utilisation au quotidien, tandis que ses multiples sécurités garantissent une utilisation en toute sérénité.*

NOIR

VERRE FABRIQUÉ EN ITALIE

Notre table de cuisson en constitué d'un verre vitrocéramique, fabriqué en Europe. Il garantit une qualité et une durabilité optimales. Conçu sans arsenic, il respecte les normes environnementales tout en offrant une surface résistante et facile à entretenir.

Associez cette table à la hotte murale **AHBS971BK** pour une cuisine élégante et performante. Son aspiration puissante élimine fumées et odeurs, assurant un confort optimal au quotidien.

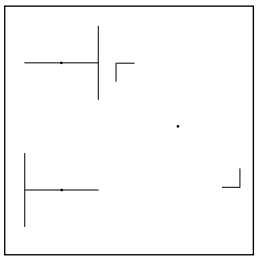

3 foyers induction :

- Arrière gauche : Ø 18 cm - 2100 W.
- Avant gauche : Ø 16 cm - 1500 W.
- Droite : 29 cm - 3000 / 3800 W

Puissance électrique totale : 7,4 kW

60 cm

Que vous ayez besoin d'aménager un nouvel espace ou d'un produit de remplacement, ce modèle offre une dimension standard. Avec son design épuré, cette table s'intégrera parfaitement dans votre espace.

Chaque foyer est équipé d'une minuterie permettant la programmation du temps de cuisson. À la fin du temps programmé, un signal sonore vous avertit et le foyer s'éteint, évitant tout risque de surcuisson.

Le foyer principal de 29 cm est équipé d'une fonction Booster, permettant une montée en température ultra-rapide. Idéal pour faire bouillir de l'eau en un temps record ou saisir vos aliments à haute température en quelques instants.

FS

Pour une utilisation en toute sécurité, cette table à induction est dotée de multiples protections : détection des récipients, indicateur de chaleur résiduelle, verrouillage des commandes et arrêt automatique en cas de débordement. Autant de garanties pour cuisiner en toute sérénité.

DESIGN

Commandes frontales **sensitives**.
Couleur noire avec un marquage linéaire gris clair.
Épaisseur du verre (vitrocéramique) : 4 mm.
Verre fabriqué en Italie, respectant les normes europééenes interdisant l'arsenic dans sa composition.

FONCTIONNALITÉS

3 foyers induction avec **9 niveaux de puissance** chacun.
Fonction Bridge pour fusionner deux foyers et cuisiner sur une grande surface.
Fonction Booster 5 minutes sur le foyer droit XXL pour une montée en température instantanée. Passé ce délai, le foyer revient automatiquement au niveau initial pour éviter toute surchauffe.
3 minuteurs réglables (0 à 99 min) avec alerte sonore et arrêt automatique pour une cuisson précise et sécurisée.

SÉCURITÉS

La sécurité enfant permet le verrouillage des commandes sensitives. Il empêche toute modification des réglages et vous permet d'éviter toute manipulation malencontreuse lors du nettoyage de votre table.

Après une longue cuisson, la surface du foyer au contact de la casserole peut rester chaude. Des témoins lumineux restent éclairés tant que sa température n'est pas redescendue en dessous du seuil de brûlure (< 60°C).

Cette fonction assure l'arrêt automatique de votre table après un laps de temps lié à sa puissance. D'autre part des sondes coupent les zones de chauffe si leur température devenait anormalement élevée.

Si de l'eau ou tout autre liquide déborde sur la table, elle s'éteint automatiquement lorsque ce liquide atteint le bandeau de commandes.

L'induction ne brûle pas. La chaleur est générée par la casserole. En conséquence, seule la surface en contact avec le récipient chauffe par conduction, le reste de la table reste froid.

La mise en marche de la table se fait uniquement si un récipient adapté est sur le foyer. Seules les surfaces métalliques d'un diamètre suffisant permettront à une zone de chauffe de fonctionner. Un couvert ou tout autre petit ustensile ne fera pas démarrer la table.Un couvert ou tout autre petit ustensile ne fera pas démarrer la table.

DONNÉES TECHNIQUES

Puissance électrique d'installation : 7400 W.
Intensité : 32 A.
Tension : 220/240 V. Fréquence : 50/60 Hz.
Cordon d'alimentation de 120 cm - sans prise.
Appareil de classe 1.

Dimensions du produit (largeur x profondeur x hauteur) : 590 x 520 x 60 mm.
Dimensions d'encastrement (largeur x profondeur x hauteur) : 564 hors x 494 x 56* mm.
554 mm hors vis / 560 mm avec vis / 565 mm avec marge de surêté - 484 mm hors vis / 490 mm avec vis et aération/ 495 mm avec marge de surêté - 56 mm avec bornier et marge de surêté.
Dimensions du produit emballé (hauteur x profondeur x largeur) : 112 x 580 x 655 mm.
Poids net : 9,6 kg / Poids brut : 10,9 kg.
Produit partiellement recyclable.

DESSIN TECHNIQUE

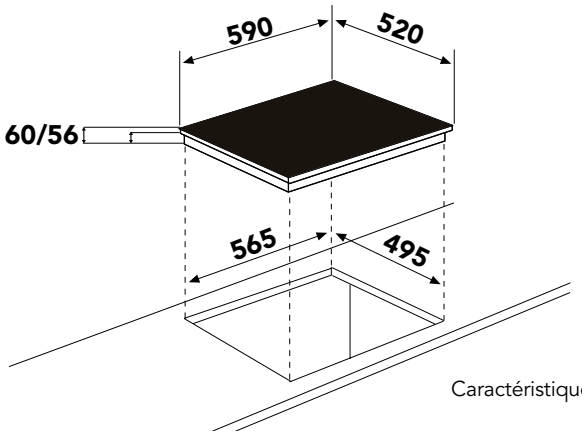

Caractéristiques et présentation sujettes à modifications sans préavis.