airlux
Spécialiste de l'encastrable

TABLES

ATI952BSL - FICHE PROVISOIRE

TABLE INDUCTION - GAMME PLAISIR

EAN 8059606967202

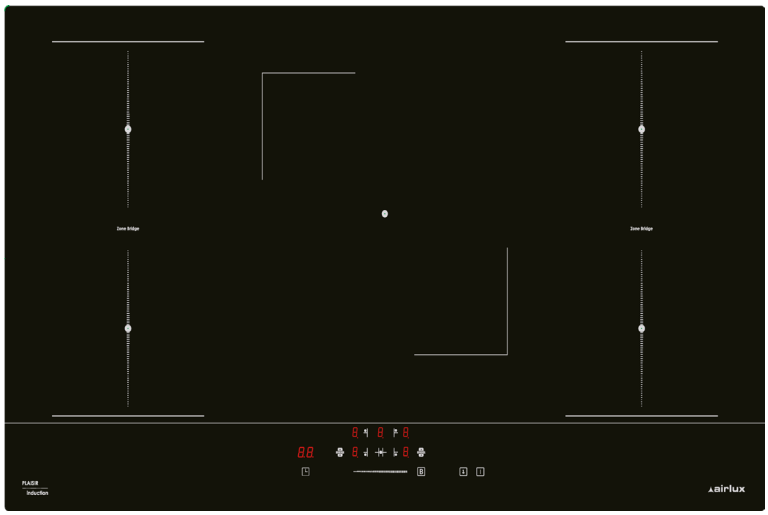

*Avec son format généreux de 90 cm, la table induction **ATI952BSL** vous offre une liberté totale en cuisine. Son design épuré et moderne, associé à des commandes sensitives ergonomiques, s'intègre parfaitement dans toutes les cuisines contemporaines. Grâce à ses 5 foyers induction, dont un central extra-large et deux zones Bridge, elle garantit une polyvalence et une efficacité optimales pour toutes vos préparations, des plus simples aux plus élaborées.*

NOIR

VERRE FABRIQUÉ EN EUROPE

Notre table de cuisson en constitué d'un verre vitrocéramique, fabriqué en Europe.Il garantit une qualité et une durabilité optimales. Conçu sans arsenic, il respecte les normes environnementales tout en offrant une surface résistante et facile à entretenir.

Pour une harmonie parfaite en cuisine, associez cette table induction à la hotte murale **AHMI971BK.** Son design élégant et ses performances d'aspiration puissantes garantissent une cuisine sans fumée ni odeurs, tout en sublimant l'esthétique de votre espace culinaire.

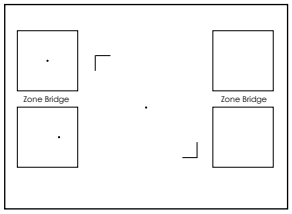

5 foyers induction dont 4 pouvant être reliés en deux zones bridge :
- Arrière gauche : Ø 18 cm - 1800 / 2300 W.
- Avant gauche : Ø 18 cm - 1800 / 2300 W.

Zone bridge : 3000 / 3600 W.
- Foyer central : Ø 28 cm - 2200 / 3000 W.
- Arrière gauche : Ø 18 cm - 1800 / 2300 W.
- Avant gauche : Ø 18 cm - 1800 / 2300 W.

Zone bridge : 3000 / 3600 W.

Puissance électrique totale : 9,4 kW

90 cm

Une table de cuisson de 90 cm offre un espace généreux, idéal pour cuisiner avec plusieurs récipients simultanément sans encombrement. Parfaite pour les familles et les amateurs de gastronomie, elle garantit une meilleure organisation sur le plan de cuisson, une flexibilité accrue avec des foyers variés et un confort optimal pour préparer des plats complexes en toute sérénité.

BRIDGE

La double fonction Bridge permet une flexibilité maximale en cuisine. Il offre la possibilité de fusionner deux foyers à gauche et à droite, créant ainsi deux larges zones de cuisson homogènes. Idéal pour les grandes casseroles, planchas ou faitouts, ce système garantit une répartition uniforme de la chaleur et s'adapte parfaitement à tous les types de préparations, du mijotage doux aux cuissons intenses.

Tous les foyers sont équipés d'une fonction Booster, offrant une montée en température instantanée. Parfait pour porter l'eau à ébullition rapidement, saisir des viandes ou accélérer la cuisson de vos plats avec une efficacité optimale

La minuterie avec arrêt automatique garantit une cuisson maîtrisée : une fois le temps écoulé, un signal sonore retentit et le foyer s'éteint, évitant tout risque de surcuisson.

FS

Pour une utilisation en toute sécurité, cette table à induction est dotée de multiples protections : détection des récipients, indicateur de chaleur résiduelle, verrouillage des commandes et arrêt automatique en cas de débordement. Autant de garanties pour cuisiner en toute sérénité.

DESIGN

Commandes frontales **sensitives**.
Slider de commandes permet un réglage précis et fluide de la puissance d'un simple geste, offrant une utilisation intuitive et un confort optimal en cuisine.
Couleur noire avec un marquage linéaire gris clair.
Épaisseur du verre (vitrocéramique) : 4 mm.
Verre fabriqué en Europe, respectant les normes européééenes interdisant l'arsenic dans sa composition.

FONCTIONNALITÉS

5 foyers induction avec 9 niveaux de puissance chacun.
Fonction double Bridge pour fusionner deux foyers et cuisiner sur une grande surface.
Fonction Booster sur chaque foyer pour une montée en température instantanée.
5 minuteurs réglables (0 à 99 min) avec alerte sonore et arrêt du foyer pour une cuisson précise et sécurisée.

SÉCURITÉS

La sécurité enfant permet le verrouillage des commandes sensitives. Il empêche toute modification des réglages et vous permet d'éviter toute manipulation malencontreuse lors du nettoyage de votre table.

Après une longue cuisson, la surface du foyer au contact de la casserole peut rester chaude. Des témoins lumineux restent éclairés tant que sa température n'est pas redescendue en dessous du seuil de brûlure (< 60°C).

Cette fonction assure l'arrêt automatique de votre table après un laps de temps lié à sa puissance. D'autre part des sondes coupent les zones de chauffe si leur température devenait anormalement élevée.

OSD

Si de l'eau ou tout autre liquide déborde sur la table, elle s'éteint automatiquement lorsque ce liquide atteint le bandeau de commandes.

L'induction ne brûle pas. La chaleur est générée par la casserole. En conséquence, seule la surface en contact avec le récipient chauffe par conduction, le reste de la table reste froid.

Ø 10 cm

La mise en marche de la table se fait uniquement si un récipient adapté est sur le foyer. Seules les surfaces métalliques d'un diamètre suffisant permettront à une zone de chauffe de fonctionner. Un couvert ou tout autre petit ustensile ne fera pas démarrer la table. Un couvert ou tout autre petit ustensile ne fera pas démarrer la table.

DONNÉES TECHNIQUES

Puissance électrique d'installation : W.
Intensité : A.
Tension : 220/240 V. Fréquence : 50/60 Hz.
Cordon d'alimentation de 150 cm - sans prise.
Câble - Appareil de classe 1.

Dimensions du produit (largeur x profondeur x hauteur) : 900 x 520 x 60 mm.
Dimensions d'encastrement (largeur x profondeur x hauteur) : 874 x 494 x 49,4 mm.
Dimensions du produit emballé (hauteur x longueur x largeur) : 985 x 625 x 145 mm.
Poids net : 14 kg / Poids brut : 16,3 kg.
Produit partiellement recyclable.

DESSIN TECHNIQUE

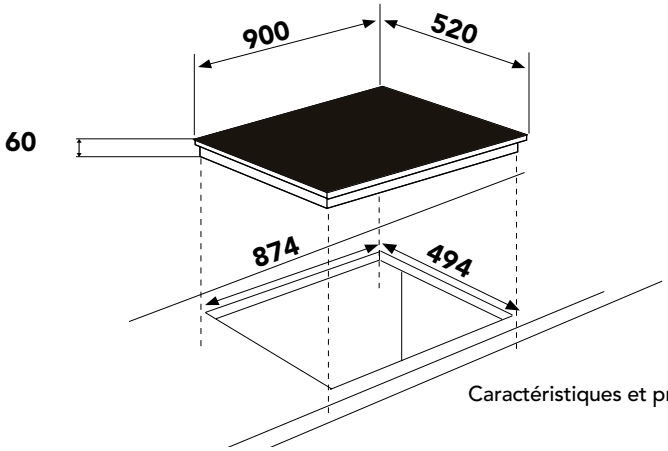

Caractéristiques et présentation sujettes à modifications sans préavis.