FABRIQUÉ EN FRANCE

ATPN42BK

DOMINO TEPPANYAKI INDUCTION 38 CM

Référence	Couleur	EAN
ATPN42BK	Noir/inox	8054187276996

Épaisseur du verre (vitrocéramique) : 6 mm

Performances

- 2 zones de cuisson indépendantes pouvant être reliées :

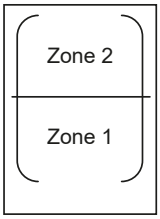

Fonction Bridge "Zone 1 + Zone 2" 2800 W

Zone 1 1400 W

Zone 2 1400 W

- Prêt en 2 minutes après l'allumage
- Puissance électrique totale : 2,8 kW
- Thermostat réglable de 50°C à 220°C
- Excellente répartition de la chaleur grâce à 3 couches colaminées :
  1. inox alimentaire (surface visible)
  2. aluminium
  3. inox ferromagnétique

Confort d'utilisation

- 2 sliders avec accès directs pouvant être solidarisés pour utiliser la zone full induction
- 9 allures de chauffe par zone
- 2 minuteurs à 3 digits de 0 à 999 minutes
- Minuterie sonore utilisable hors cuisson
- 2 températures automatiques : cuisson de la viande et cuisson du poisson
- Fonction Stop&Go, ou fonction Pause : interruption de la cuisson sans perte des réglages
- Touche EasyClean : température idéale au nettoyage
- Empreinte latérale pour la récupération des jus de cuisson

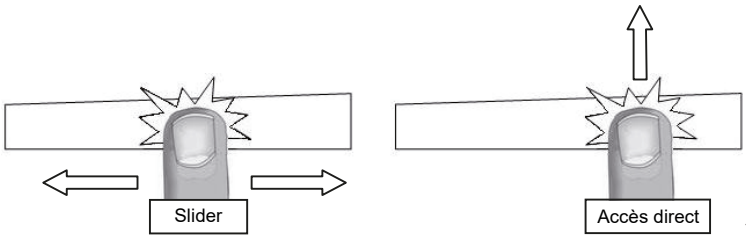

Sécurités

- Sécurité enfants, verrouillage des commandes
- Témoins de chaleur résiduelle
- Arrêt automatique
- Système anti-débordement
- Sécurité anti-surchauffe
- Détection mauvaise connexion

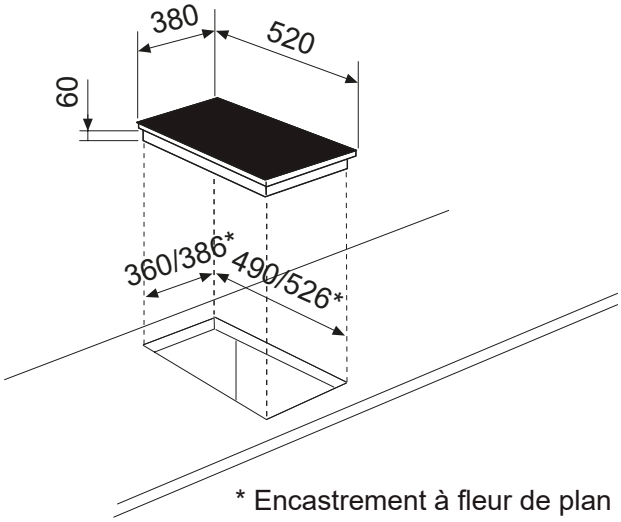

* Encastrement à fleur de plan

- **Puissance électrique d'installation : 2800 W**
- **16 A - 230 V - 50/60 Hz**
- **Cordon d'alimentation : 120 cm - Sans prise**
- **Joint d'étanchéité fourni**
- **Produit l x P : 380 x 520 mm (R = 8 mm)**
- **Encastrement H x l x P : 60 x 360/386* x 490/526* mm**
- **Produit emballé H x l x P : 110 x 425 x 580 mm**
- **Poids net/brut : 8/9,3 kg**

V1 - Page 1 sur 2 - Caractéristiques et présentation sujettes à modifications sans préavis.