MARQUE FRANÇAISE

AHBS97IX

HOTTE DÉCORATIVE MURALE BOX 90 CM

Référence	Couleur	EAN
AHBS97IX	Verre/inox	8052745129463

Performances

- Évacuation ou recyclage
- Aspiration périmétrique
- Débit maximum d'aspiration (norme EN61591)
  - en sortie libre : 714 m³/h
  - en évacuation : 708 m³/h
- Pression à la vitesse maximale : 568 Pa
- Niveau sonore à la vitesse min./max./int. (norme EN60704-2-3) : 49/52/55 dB(A)
- 1 moteur double turbine 265 W

90 cm | A | LED

Confort d'utilisation

- Commandes sensitives
- 3 vitesses d'aspiration + 1 intensive
- Fonction Booster : accroît à son maximum le débit de la hotte pendant 7 minutes
- Rampe LED 14 W
- Clapet anti-retour livré de série

Filtres

- 1 filtre à graisse métallique, lavable au lave-vaisselle
- 1 filtre anti-odeurs à charbon actif CR740 livré de série

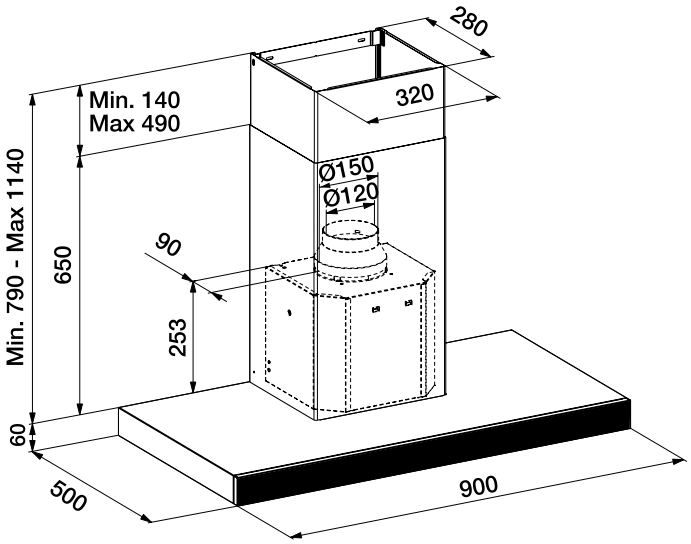

- **Puissance électrique d'installation : 279 W**
- **10 A - 220/240 V - 50/60 Hz**
- **Cordon d'alimentation : 120 cm - Avec prise**
- **Diamètre de la sortie d'air : 150/120 mm**
- **Produit H x l x P : 790-1140 x 900 x 500 mm**
- **Distance min. hotte/plan de cuisson : 650 mm**
- **Produit emballé H x l x P : 520 x 920 x 340 mm**
- **Poids net/brut : 20/21,7 kg**

V1 - Page 1 sur 2 - Caractéristiques et présentation sujettes à modifications sans préavis.

AHBS97IX

HOTTE DÉCORATIVE MURALE BOX 90 CM

Référence	Couleur	EAN
AHBS97IX	Verre/inox	8052745129463

Règlement délégué (UE) N° 65/2014

Marque : Airlux
Modèle : AHBS97IX
Consommation annuelle d'énergie : 54,3 kWh/an
Classe d'efficacité énergétique : A
Indice d'efficacité énergétique : 54,2
Efficacité fluidodynamique : 31,8
Classe d'efficacité fluidodynamique : A
Efficacité lumineuse : 13,4 lux/W
Classe d'efficacité lumineuse : D
Efficacité de filtration des graisses : 58 %
Classe d'efficacité de filtration des graisses : E
Débit d'air à la vitesse minimale/maximale en fonctionnement normal : 268/608 m³/h
Débit d'air en mode intensif ou « boost » : 708 m³/h
Émissions acoustiques de l'air pondérées de la valeur A à la vitesse minimale/maximale en fonctionnement normal : 49/52 dB(A)
Émissions acoustiques de l'air pondérées de la valeur A en mode intensif ou « boost » : 55 dB(A)
Consommation d'énergie en mode « arrêt » : -
Consommation d'énergie en mode « veille » : 0,26 W