MARQUE FRANÇAISE

ARI301CA

COMBINÉ INTÉGRABLE NICHE 177 CM

Référence	EAN
ARI301CA	8054383961818

V1 - Page 1 sur 2 - Caractéristiques et présentation sujettes à modifications sans préavis.

ARI301CA

COMBINÉ INTÉGRABLE NICHE 177 CM

Référence	EAN
ARI301CA	8054383961818

Caractéristiques

- Volume brut/utile total : 256/251 L
- Éclairage intérieur LED frontal
- Charnières à droite - Portes réversibles
- 1 compresseur
- Réfrigérant R600a : 0,072 kg
- Niveau sonore : 38 dB(A)

Réfrigérateur

- Volume brut/utile total : 182/181 L
- Dégivrage automatique
- 4 clayettes en verre de sécurité, dont 3 réglables en hauteur
- 1 bac à légumes
- Contre-porte modulable :
  - 4 balconnets dont 1 porte-bouteilles
  - 1 support à œufs

Congélateur

- Volume brut/utile total : 74/70 L
- Dégivrage manuel
- Pouvoir de congélation : 4 kg/24 h
- Autonomie en cas de coupure de courant : 18 h
- 2 tiroirs 4**** + 1 compartiment à volet 2**
- Bac à glaçons

Consommations

A+

- Classe énergétique : A+
  - consommation d'énergie en 24 h : 0,736 kWh
  - consommation annuelle d'énergie : 269 kWh

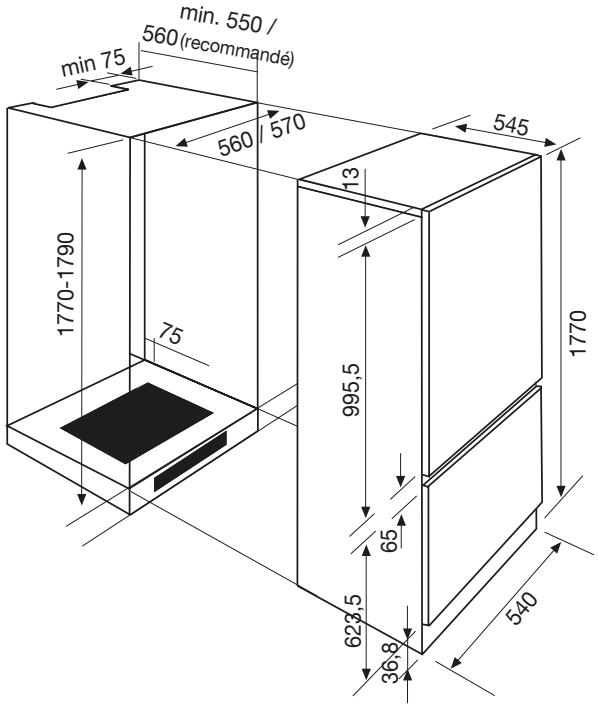

- **Classe climatique N-ST : + 16 °C à + 38 °C**
- **Puissance électrique d'installation : 164,23 W**
- **0,73 A - 220/240 V - 50 Hz**
- **Cordon d'alimentation : 150 cm - Avec prise**
- **Produit H x l x P : 1770 x 540 x 545 mm**
- **Encastrement H x l x P : 1770-1790 x 560 x 560 mm**
- **Produit emballé H x l x P : 1834 x 584 x 600 mm**
- **Poids net/brut : 72/77 kg**