Manuel d'installation

Gebruiksaanwijzing en installatievoorschriften

Manual de Instalação

Instructions installation

Manuale d'uso

ATIN2BK
ATIN3BK
ATIN33BK
ATIN4BK
ATIN3SI

airlux

SOMMAIRE

SOMMAIRE **3**

DESCRIPTION **4**

APPAREILS ET DIMENSION D'INSTALLATION 4

INSTRUCTIONS D'INSTALLATION **5**

INSTALLATION 5

VENTILATION DES MODULES D'INDUCTION 5

INDICATIONS D'ASSEMBLAGE 6

RACCORDEMENT DES DIFFERENTES PARTIES **6**

RACCORDEMENT DES ZONES DE CUISSON 6

PROCEDURE DE CONFIGURATION **8**

QUE FAIRE EN CAS DE PROBLEME **8**

CONNEXION ELECTRIQUE **9**

DESCRIPTION

Appareils et dimension d'installation

Montage « à fleur »

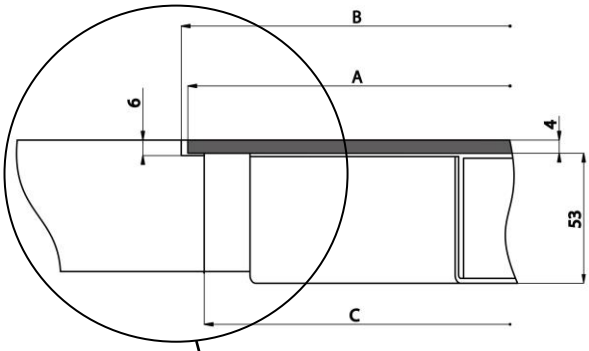

Joint d'étanchéité périphérique

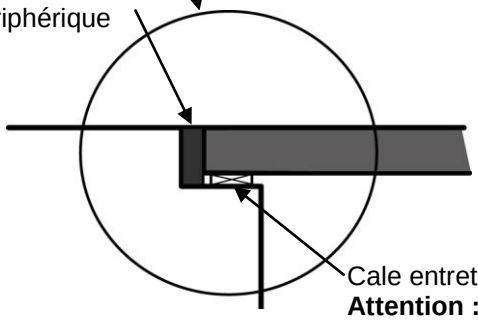

Cale entretoise
Attention : Ne pas utiliser de silicone en substitution des cales sous peine de perdre la garantie.

Pose sur plan de travail

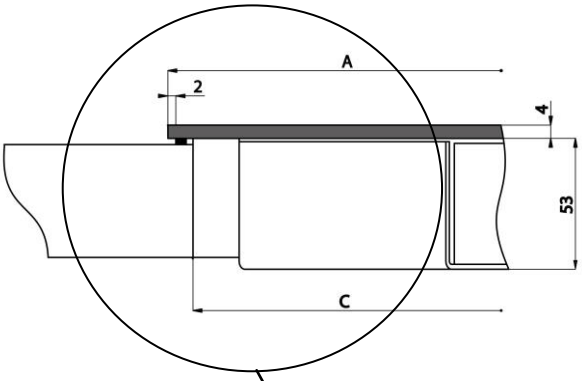

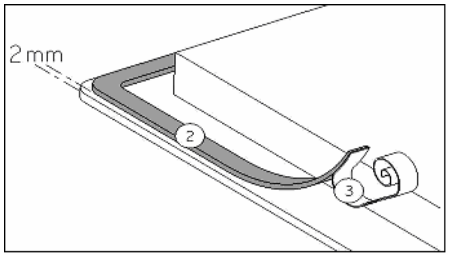

Vue de dessous

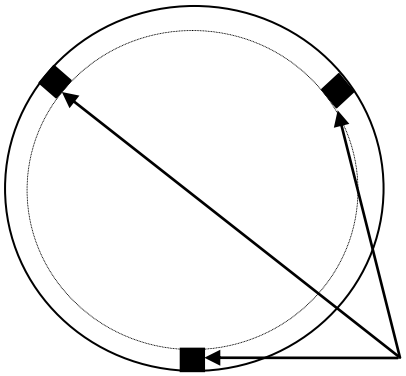

Cales entretoises à mettre en place sous la vitre avant le collage.

	Cotes	Zone de cuisson		Bandeau de commande
		5	7	C
Référence		**ATIN27**	**ATIN30**	**ATINCP2/3/4**
Dimension du verre	A	270mm	300mm	275 x 150 – R75
Diamètre de la gorge	B	274mm	304mm	279 x 154 – R77
Epaisseur du verre		4mm	4mm	4mm
Dimension de découpe	C	254mm	284mm	265 x 140 – R70
Hauteur total		57mm	57mm	35mm
Puissance initiale		1100W	2300W	
Puissance du Booster		1400W	3000W	
Dimensions du boitier ATINCB2/3/4 : 270x210x48				

INSTRUCTIONS D'INSTALLATION

Installation

- Retirez toutes les parties de l'emballage.
- L'installation et le branchement électrique de l'appareil sont à confier à des spécialistes agrées. Le fabricant ne peut être tenu responsable des dommages résultant d'une erreur d'encastrement ou de raccordement.
- L'appareil ne doit être utilisé que s'il est monté et installé dans un meuble et un plan de travail homologué et adapté.
- Son utilisation est uniquement destinée à l'usage domestique habituel (préparation des aliments), à l'exclusion de toute autre utilisation domestique, commerciale ou industrielle.
- Enlevez toutes les étiquettes et autocollants du verre vitrocéramique.
- Ne pas transformer ou modifier l'appareil.
- Les zones de cuisson et la commande ne doivent pas servir de support ou de plan de travail.
- La sécurité n'est assurée que si l'appareil est raccordé à une terre de protection conforme aux prescriptions en vigueur.
- Pour le raccordement au réseau électrique n'utilisez pas de rallonge.
- L'appareil ne doit pas être utilisé au-dessus d'un lave-vaisselle ou d'un sèche-linge : les vapeurs d'eau dégagées pourraient détériorer l'électronique.

Ventilation des modules d'induction

Important : le système de refroidissement nécessite un certain espace d'aération.

Pour obtenir une aération suffisante de l'électronique dans le champ de cuisson, sous la cavité, une certaine distance est nécessaire pour l'aération.

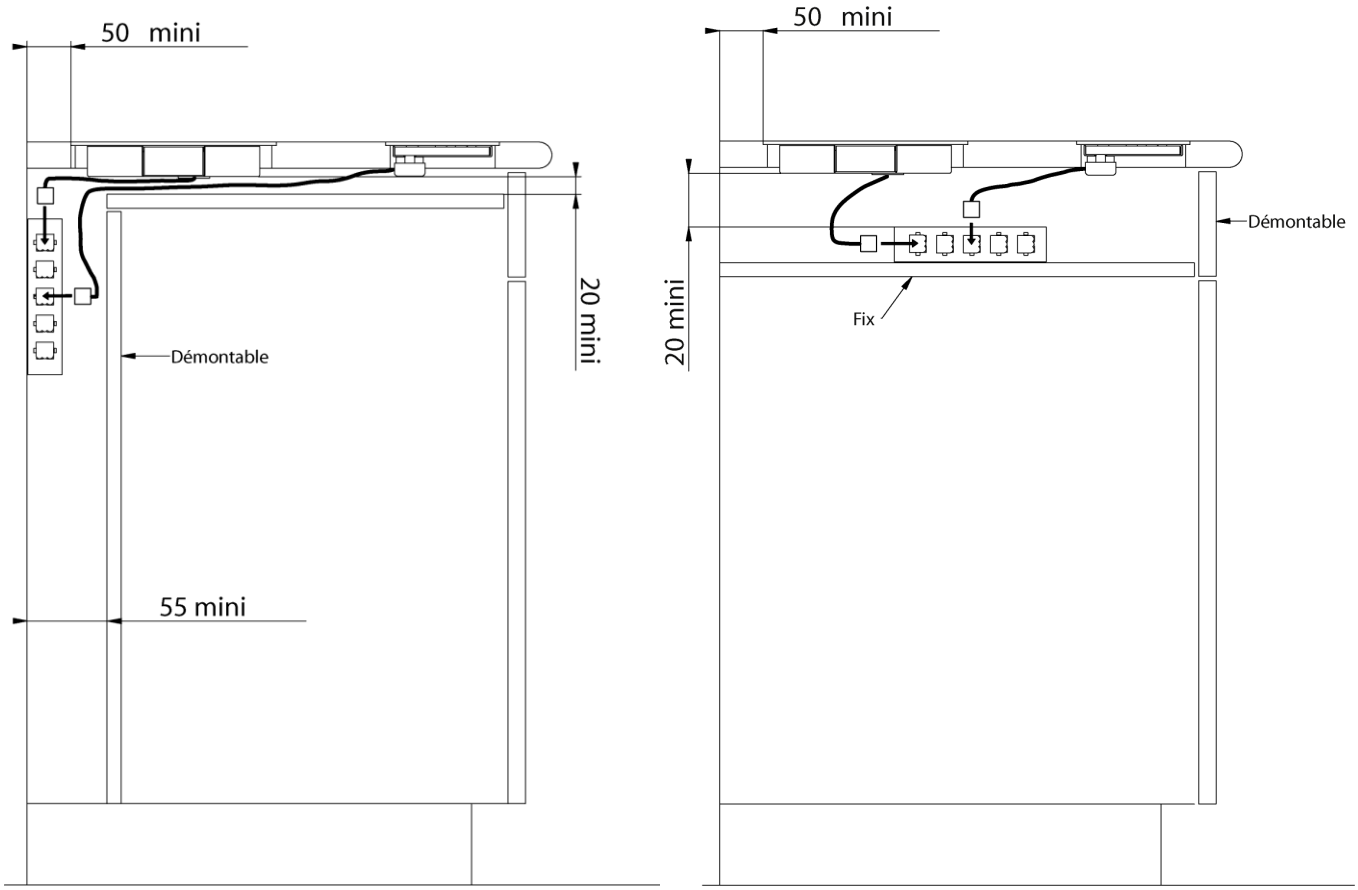

Indications d'assemblage

L'assemblage et le raccordement ne peuvent être entrepris que par un spécialiste autorisé. L'utilisateur doit veiller à ce que les normes étant en vigueur dans son domicile soient observées.

Installation

- Les placages et revêtements des plans de travail doivent être réalisés en matériaux résistant à la chaleur (100°C)
- Les baguettes de bord murales doivent être thermo résistantes
- La table de cuisson est un appareil qui appartient à la classe de protection « Y ». Lors de son encastrement, une paroi d'armoire haute ou un mur peut se trouver sur l'un des côtés et sur la face arrière. **Mais de l'autre côté, aucun meuble ni aucun appareil ne doit être plus haut que le plan de cuisson**
- La distance entre les zones de cuisson et le mur doit être au minimum de 50mm.
- Les matériaux des plans de travail peuvent gonfler au contact de l'humidité. Pour protéger le chant de la découpe, appliquer un vernis ou une colle spéciale.
- L'écart de sécurité entre les zones de cuisson et la hotte aspirante placée au-dessus d'elle doit respecter les indications du fabricant de hottes. En cas d'absence d'instructions respecter une distance minimum de 760mm
- Les câbles de raccordement ne doivent être soumis, après encastrement, à aucune contrainte mécanique, comme par exemple du fait d'un tiroir

RACCORDEMENT DES DIFFÉRENTES PARTIES

L'installation et le raccordement de cet appareil ne peuvent être entrepris que par un spécialiste autorisé. L'installateur doit veiller à ce que les normes en vigueur dans son pays soient observées.

Raccordement des zones de cuisson

Chaque connecteur des zones de cuisson, est repéré par un autocollant avec la numérotation de 5 à 7 correspond à :

- **5: Zone de 1100 W / Diamètre du verre 270mm**
- **7: Zone de 2300 W / Diamètre du verre 300mm**
- **Le bandeau de commande électronique est repéré par un « C » sur le connecteur.**

Sur le boitier, à proximité des connecteurs est apposé un autocollant avec **5-6-7-8-C.**

Raccorder le connecteur du bandeau de commande sur le boitier au niveau du C.
Raccorder les connecteurs des zones de cuisson sur le boitier en respectant la correspondance des nombres.
Pour faciliter le branchement, commencer par raccorder les nombres les plus hauts.

Exemple :

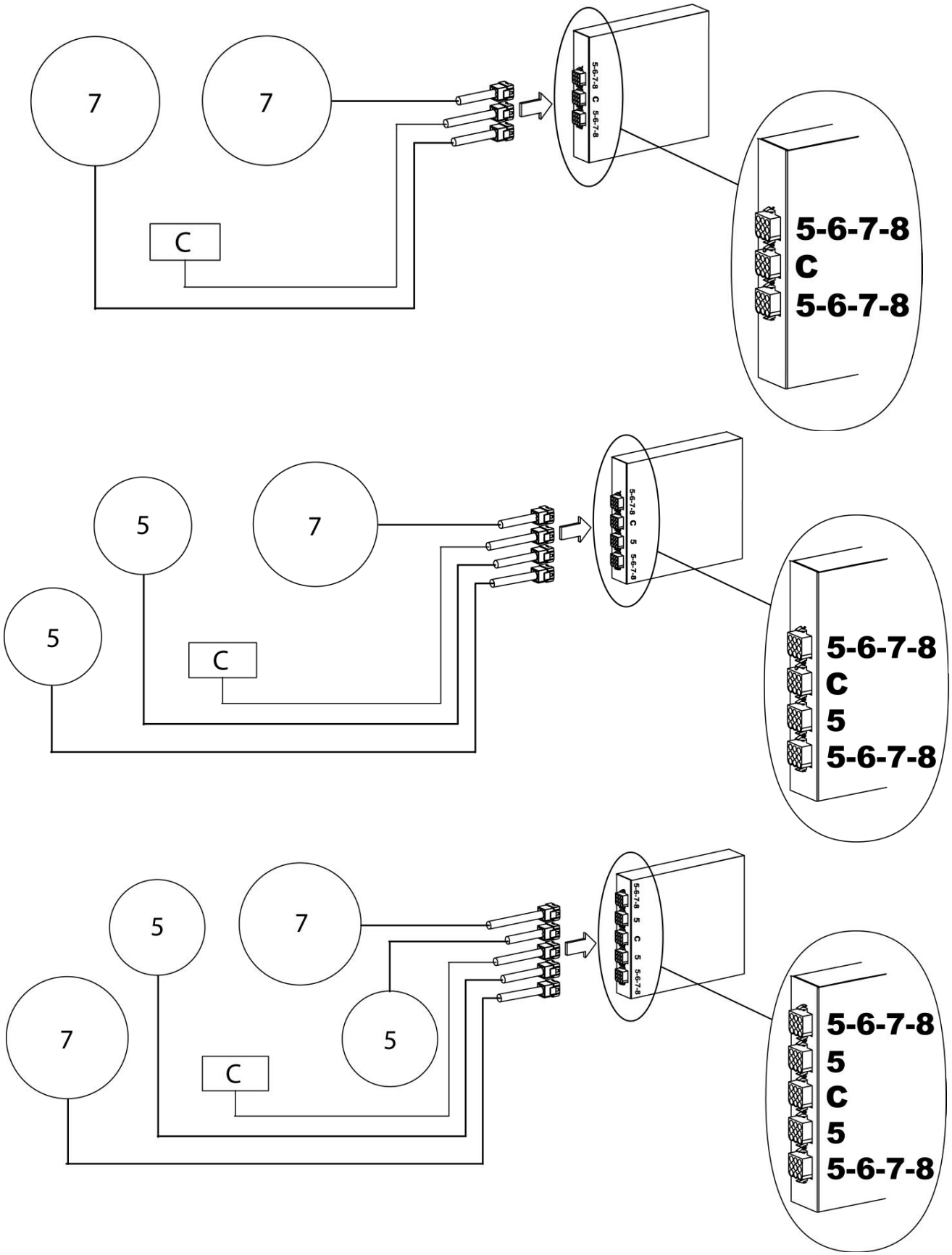

Nota : **- Il est strictement interdit de rallonger ou raccourcir les fils des zones de cuisson.**
- Nous ne prenons aucune responsabilité en cas de non respect des branchements indiqués et des avertissements de sécurité.

PROCEDURE DE CONFIGURATION

La table doit être configurée suivant la procédure ci-dessous :

I) Attention : au départ ne pas mettre de récipients sur la table à induction.
II) Débrancher la table du réseau électrique : enlever le fusible ou couper le disjoncteur.
III) Rebrancher la table au réseau électrique : remettre le fusible ou rebrancher le disjoncteur.
IV) Procédure :

***** prendre un récipient à fond ferromagnétique de diamètre 16 cm minimum.
* démarrer en moins de 2 minutes après branchement au réseau électrique.
* ne pas appuyer sur [O/I]

V) Il faut d'abord annuler la configuration existante

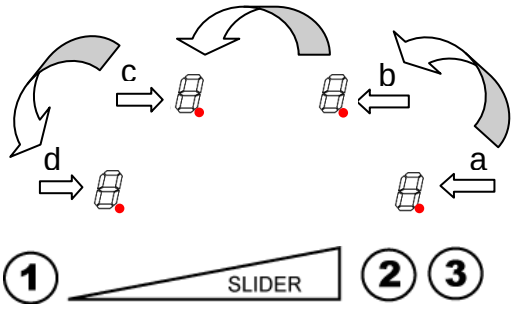

1) Appuyer sur la **touche 2** et rester appuyé.
2) Sur chaque afficheur apparait un [•]
3) Avec un doigt de l'autre main appuyer successivement et rapidement (en moins de 2s) sur les [•]. En partant de la zone Avant-Droite et en tournant dans le sens inverse des aiguilles d'une montre (a -> b -> c -> d). Un double "bip" signifie une erreur de manipulation. Dans ce cas, refaire l'opération depuis l'étape n° 1.
4) Oter les doigts des touches et **<u>réappuyer sur la touche 1</u>** pendant quelques secondes jusqu'à ce que les [E] clignotants apparaissent.
5) Attendre que les [E] deviennent fixes.
6) Les [E] se transforment ensuite automatiquement en [C].
La configuration est annulée.

VI) Comment reconfigurer la table ?

1) Prendre un récipient ferro-magnétique de diamètre 16cm minimum.
2) Sélection la zone de cuisson en appuyant sur le [C] correspondant.
3) Poser le récipient sur la zone à configurer.
4) Attendre jusqu'à ce que [C] se transforme en [-]. La zone de cuisson est configurée.
5) Procéder de la même manière pour toutes les zones de cuisson qui affichent [C].
6) Les zones de cuisson sont configurées lorsque toutes les zones auront été détectées et que plus rien n'est affiché.

Nota : …..N'utilisez qu'un seul récipient pour effectuer la configuration.
Ne jamais poser plusieurs récipients sur les foyers pendant la configuration.

QUE FAIRE EN CAS DE PROBLEME

<u>Le symbole [E4] apparaît :</u>

- Reconfigurer la table
- Si l'affichage persiste, appelez le Service Après-vente.

CONNEXION ÉLECTRIQUE

- L'installation de cet appareil et son branchement au réseau électrique ne doit être confié qu'à un électricien parfaitement au fait des prescriptions normatives.
- La protection contre les pièces sous tension doit être assurée après le montage.
- Les données de raccordement nécessaires se trouvent sur la plaque signalétique et la plaque de branchement placées sous l'appareil.
- Cet appareil doit être séparé du secteur par un dispositif de sectionnement omnipôles. Lorsque celui-ci est ouvert (déclenché), un écartement de 3mm doit être assuré.
- Le circuit électrique doit être séparé du réseau par des dispositifs appropriés, par exemple les disjoncteurs, les fusibles, les disjoncteurs différentiels et les contacteurs.

BRANCHEMENT DE LA TABLE

Pour les différents branchements utilisez les pontets en laiton qui se trouvent dans le boîtier de branchement.

Attention !

-Raccordez toujours le fil de terre de protection.
-Respectez le schéma de raccordement.
-Cet appareil est conçu que pour une alimentation en 230 V~ 50/60 Hz
-Le boîtier de raccordement se situe sous la plaque de cuisson. Pour ouvrir le capot, servez-vous d'un tournevis moyen. Placez le dans les 2 fentes situées à l'avant des 2 flèches.

Pays	Réseau	Raccordement	Diamètre câble	Câble	Calibre de protection
FR-NL PT-GB	230V~ 50/60Hz	1 Phase + N	3 x 2.5 mm²	H 05 VV - F H 05 RR - F	25 A *
	400V~ 50/60Hz	2 Phases + N	4 x 1.5 mm²	H 05 VV - F H 05 RR - F	16 A *

* calculé avec le coefficient de simultanéité suivant norme EN 60 335-2-6/1990

Important

Les fils de liaison des zones de cuisson (5, 6, 7, 8; voir page 7) ne doivent en aucun cas être rallongés ou raccourcis.
Seul le bandeau de commande (C) peut être rallongé (Commander uniquement notre rallonge réf.A10506/0)

Monophasé 230V~1P+N :

Mettre un pontet entre 1 et 2 puis entre 3 et 4.
Visser la terre au plot "terre", le neutre N au plot 3 ou 4, la phase L sur le plot 1 ou 2.

Biphasé 400V~2P+N :

Mettre un pontet entre 3 et 4.
Visser la terre au plot "terre", le neutre N au plot 3 ou 4, la phase L1 sur le plot 1 et la phase L2 sur le plot 2.

Attention ! Veillez à bien engager les fils et à bien serrer les vis.

Notre responsabilité ne saurait être engagée pour tout incident résultant d'un mauvais branchement, ou qui pourrait survenir à l'usage d'un appareil non relié à la terre ou équipé d'une terre défectueuse.

INHOUD

BESCHRIJVING **11**

TOESTELLEN EN AFMETINGEN VAN DE INSTALLATIE 11

INSTALLATIEAANWIJZINGEN **12**

INSTALLATIE 12

VERLUCHTING VAN DE INDUCTIEMODULE 12

AANWIJZINGEN VOOR HET PLAATSEN 13

AASLUITING VAN DE VERSCHILLENDE ELEMENTEN **13**

VERBINDING VAN DE KOOKZONES 13

CONFIGURATIEPROCEDURE VOOR DE INWERKINGSTELLING **15**

KLEINE PROBLEMEN VERHELPEN **15**

ELEKTRISCHE AANSLUITING **16**

BESCHRIJVING

Toestellen en afmetingen van de installatie

Spoelleiding integratie

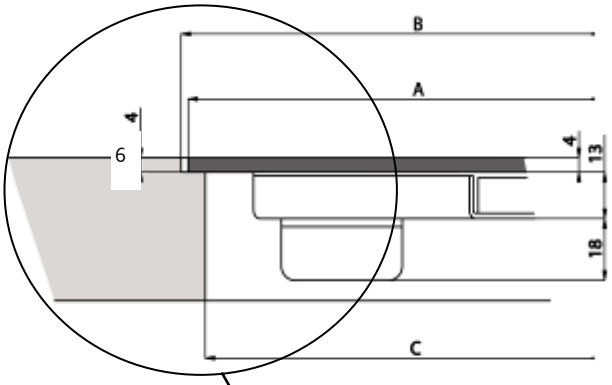

Standaard installatie

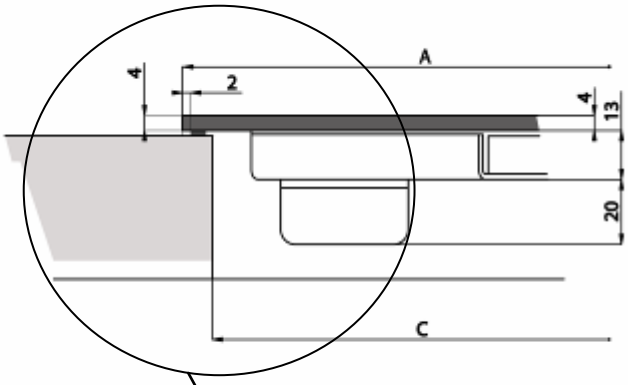

Perifere afdichting

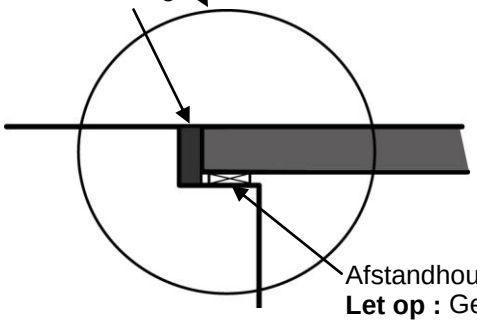

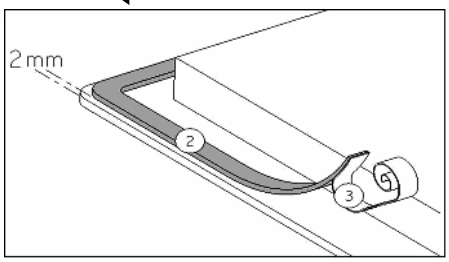

Afstandhouder
Let op : Gebruik geen silicone als een vervanging afstandhouders op straffe van het verliezen van de garantie.

Onderaanzicht

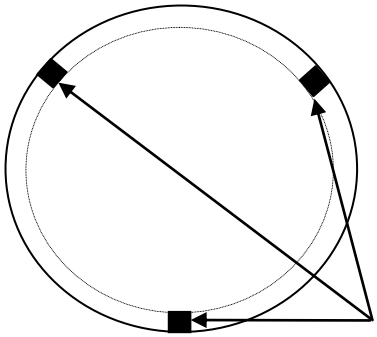

Zet afstandhouders in de plaats onder het glas voor te lijmen

	Afmeting	Kookzone		Bedieningspaneel
		5	7	C
Referentie		**ATIN27**	**ATIN30**	**ATINCP2/3/4**
Afmeting van het glas	A	270mm	300mm	275 x 150 – R75
Diameter van de uitsnijding voor vlakinbouw	B	274mm	304mm	279 x 154 – R77
Dikte van het glas		4mm	4mm	4mm
Afmeting van de uitsnijding	C	254mm	284mm	265 x 140 – R70
Totale hoogte		57mm	57mm	35mm
Basisvermogen		1100W	2300W	
Boostervermogen		1400W	3000W	
Afmetingen van de technische box ATINCB2/3/4 : 270x210x48				

INSTALLATIEAANWIJZINGEN

Installatie

- Verwijder alle verpakkingen.
- De installatie en de elektrische aansluiting van het apparaat dienen aan een erkende vakman toevertrouwd te worden. De fabrikant kan niet verantwoordelijke gesteld worden voor eventuele schade voortkomend uit een foutieve inbouw of aansluiting.
- Het apparaat mag enkel gebruikt worden wanneer het gemonteerd en geïnstalleerd is in een meubel met een gehomologeerd en aangepast werkvlak.
- Het is enkel bestemd voor gewoon huishoudelijk gebruik (bereiding van voedingsmiddelen) met uitsluiting van alle ander huishoudelijk, commercieel of industrieel gebruik.
- Verwijder alle etiketten en zelfklevers van het vitrokeramisch glas.
- Het apparaat niet ombouwen of wijzigen.
- De kookplaat dient niet als ondergrond of werkvlak.
- De veiligheid wordt enkel verzekerd wanneer het apparaat volgens de vereiste voorschriften op een aardleiding is aangesloten.
- Gebruik geen verlengkabel voor de aansluiting op het elektrische net.
- Het apparaat mag niet gebruikt worden boven een vaatwasmachine of een droogkast, de vrijgekomen damp kan de elektronische apparatuur beschadigen.

Verluchting van de inductiemodule

Invoerend: het afkoelingssysteem vereist een zekere ruimte van ventileren.

Om voldoende verluchting voor het elektronische gedeelte van de kookzone onder de opening te bekomen, is er een zekere afstand nodig.

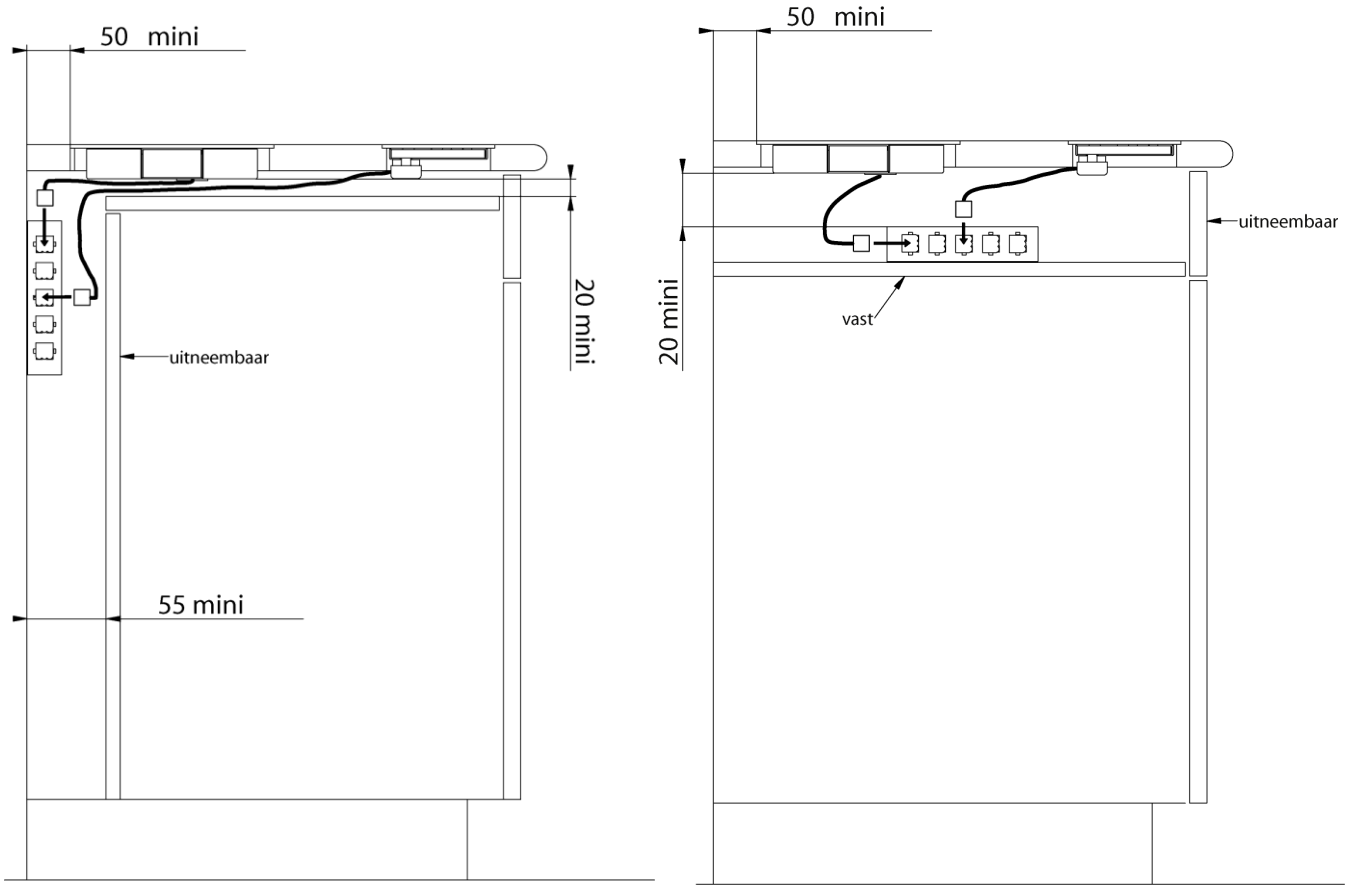

Aanwijzingen voor het plaatsen

Het plaatsen en de aansluiting mogen enkel uitgevoerd worden door een bevoegde specialist. De gebruiker moet erop toezien dat de geldende normen in zijn woning gerespecteerd worden.

Installatie :

- De bekleding van de werkbladen moet uit warmtebestendig materiaal (100°C) bestaan
- De strips aan de muurranden moeten hittebestendig zijn
- De kookplaat is een apparaat toebehorend aan de beschermingsklasse « Y ». Ingebouw mag er zich een hoge kastwand of een muur aan een zijde en aan de achterzijde bevinden. **Aan de andere zijde mag geen enkel meubel of apparaat hoger zijn dan het kookvlak.**
- De afstand tussen de kookzones en de muur moet minstens 50mm zijn.
- De materialen van het werkblad kunnen uitzetten bij contact met vochtigheid. Om de uitsnijding te beschermen, een vernis of speciale lijm aanbrengen.
- De veiligheidsafstand tussen de kookzones en de dampkap die erboven geplaatst is moet de aanwijzingen van de fabrikant van de dampkap respecteren. In afwezigheid van aanwijzingen een minimumafstand van 760 mm respecteren.
- De aansluitingskabels mogen na inbouw aan geen enkele mechanische hinder onderworpen worden, zoals bijvoorbeeld een lade.

AASLUITING VAN DE VERSCHILLENDE ELEMENTEN

De installatie en aansluiting van dit toestel dient te gebeuren door een professional die perfect op de hoogte is van de geldende regels.

Verbinding van de kookzones

De verbinding van elke kookzone is aangeduid met een sticker met een getal van 5 tot 8, overeenstemmend met:

- **5: Zone 1100 W / diameter glas 270mm**
- **7: Zone 2300 W / diameter glas 300mm**
- **Het bedieningspaneel wordt aangeduid door “C” op de verbinding**

Op de technische box staan de volgende vermeldingen bij de aansluitingen: **5-6-7-8-C.**

Verbind het bedieningspaneel met “C” op de technische box.
Verbind de zones met het overeenstemmende cijfer op de box.
Om de verbindingen makkelijk te maken, begint u best met het hoogste getal.

Voorbeeld:

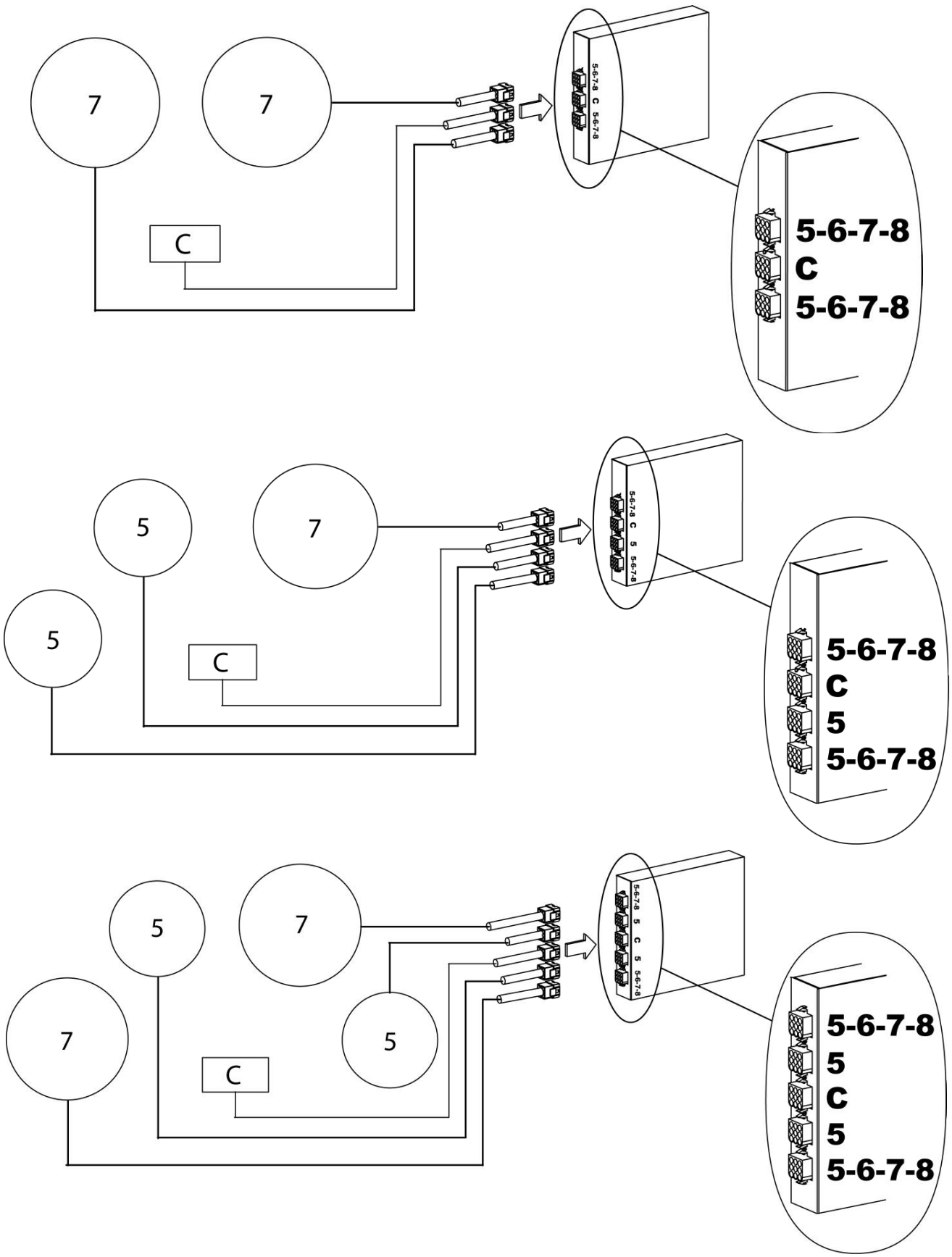

Nota : - Het is ten strengste verboden op de kabel van de zones te verkorten of te verlengen.
- Wij zijn niet verantwoordelijk indien de verbindingen niet warden gemaakt zoals aangeduid en/of indien de veiligheidswaarschuwingen niet warden nageleefd.

CONFIGURATIEPROCEDURE VOOR DE INWERKINGSTELLING

- De plaat moet worden geconfigureerd volgens onderstaande procedure :

I) Opgelet: u mag niet meteen recipiënten plaatsen op de inductieplaat.
II) Koppel de plaat los van het stroomnet: verwijder de stop of schakel de schakelaar uit.
III) Verbind de plaat weer op het stroomnet: plaats de stop terug of schakel de schakelaar weer in.
IV) Procedure:

* Neem een recipiënt met ferromagnetische bodem met een minimale diameter van 16 cm.
* start de plaat binnen 2 minuten na het aansluiten op het stroomnet op.
* druk niet op [O/I]

V) Eerst moet de bestaande configuratie worden geannuleerd

1) Druk op toets 2 en houd deze toets ingedrukt.
2) Het symbool [•] verschijnt op elk display
3) Druk met een vinger van uw andere hand achtereenvolgens en snel (binnen 2 sec.) op de [•] display.
Waarbij u begint met de zonerechtsboven en u tegen de klok in beweegt(a -> b -> c -> d).
Een dubbele piep duidt op eenbewerkingsfout.
Herhaal in dat gevalde bewerking vanaf stap 1.

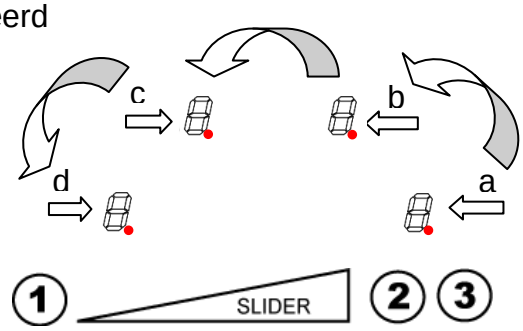

4) Laat de toetsen los en druk nogmaals gedurende enkele seconden op de toets 1 tot de knipperende [E] verschijnen.
5) Wacht tot de [E] ophouden met knipperen.
6) De [E] veranderen vervolgens automatisch in [C]. De configuratie is geannuleerd.
Opmerking: Inductieplaten met 3 kookzones: Begin met de zone rechtsachter (b) (aangezien de zone rechtsvoor niet bestaat).

VI) Hoe kunt u de plaat opnieuw configureren?

1) Neem een ferromagnetisch recipiënt met een diameter van minstens 16 cm.
2) Selecteer de kookzone door op de bijbehorende [C] te drukken.
3) Plaats de bak op de zone die u wilt configureren.
4) Wacht tot [C] verandert in [-]. De kookzone is geconfigureerd.
5) Ga op dezelfde manier te werk voor alle kookzones die [C] weergeven.
6) De kookzones zijn geconfigureerd als alle zones zijn gedetecteerd en er niets meer wordt weergegeven.

Gebruik slechts een recipiënt om de configuratie uit te voeren.
Plaats tijdens de configuratie nooit meerdere recipiënten op de kookpunten.

KLEINE PROBLEMEN VERHELPEN

Het symbool [E4] verschijnt:

- Stel de kookplaat opnieuw in
- Indien het symbool blijft verschijnen, gelieve de Dienst na Verkoop te contacteren.

ELEKTRISCHE AANSLUITING

- De installatie en de aansluiting op het elektrische net mag enkel toevertrouwd worden aan een vakman (elektricien) die op hoogte is van de voorgeschreven normen.
- Na het monteren moeten de stukken die onder spanning staan beschermd blijven.
- De nodige aansluitgegevens staan op het kenplaatje et het aansluitingsplaatje aan de onderkant van het apparaat.
- Het apparaat dient door middel van een meerpolige stroomverbreker van het net gescheiden te zijn. Staat deze open (niet aangesloten), dans moet de contactopening minstens 3mm bedragen.
- Het elektrische circuit dient van het net gescheiden te zijn door middel van de nodige voorzieningen, zoals bijvoorbeeld beveiligingsschakelaars, zekeringen, differentiële schakelaars en contacten.

Land	Netwerk	Aansluiting	Kabeldiameter	Kabel	Bescher-mingskaliber
FR-NL PT-GB	230V~ 50/60Hz	1 Fase + N	3 x 2.5 mm²	H 05 VV - F H 05 RR - F	25 A *
	400V~ 50/60Hz	2 Fases + N	4 x 1.5 mm²	H 05 VV - F H 05 RR - F	16 A *

*berekend met de coëfficiënt van gelijktijdigheid volgens de standaard EN 60 335-2-6/1990

Opgepast !

- Dit apparaat is voorzien voor een aansluiting op een netspanning van 230V~ 50/60 HZ
- Verbind steeds de aarding.
- Respecteer het aansluitingsschema.
- De aansluitingsdoos bevindt zich onder de kookplaat. Om het deksel te openen, gebruik een schroevendraaier van gemiddelde grootte. Plaats hem in de 2 gleuven die zich voor de 2 pijlen bevinden.

Belangrijke

De verbindingsofficieren draden gebied van koken (5,6,7,8) mag in geen geval worden verlengd of ingekort.
Alleen het bedieningspaneel (C) kan worden uitgebreid (bestellen van onze alleen verlengt ref.A10506/0)

Aansluiting van de kookzones:

Gebruik voor de verschillende aansluitingen de messing aansluitbruggen die zich in de verbindingsdoos bevinden.

Eénfasig 230V~1F+N :

Plaats een brug tussen 1en 2 dan tussen 3 en 4.
Verbind de aarding met de aansluitklem "aarde", neutraal N met de aansluitklem 3 of 4, de fase L op de aansluitklem 1 of 2.

Tweefasig 400V~2F+N :

Plaats een brug tussen 3 en 4.
Verbind de aarding met de aansluitklem "aarde", neutraal N met de aansluitklem 3 of 4, fase L1 met de aansluitklem 1 en fase L2 met de aansluitklem 2.

Let op ! De draden goed doorsteken en de schroeven goed aanspannen.

We kunnen niet verantwoordelijk gesteld worden voor ongevallen voortkomend uit een slechte aansluiting of ongevallen die gebeuren door toestellen zonder of met een defecte aarding.

ÍNDICE

INDICE **17**

DESCRIÇÃO DO APARELHO **18**

DIMENSÕES DO APARELHO E INSTALAÇÃO 18

INSTALAÇÃO DOS ELEMENTOS **19**

INSTALAÇÃO 19
VENTILAÇÃO DE GERADOR 19
INSTRUÇÕES PARA INSTALAÇÃO 20

CONEXÃO DOS DIFERENTES ELEMENTOS **20**

CONEXÃO DAS ZONAS DE COZINHADO 20

PROCEDIMENTO PARA CONFIGURAÇÃO **22**

O QUE FAZER EM CASO DE PROBLEMA **22**

CONEXÃO ELECTRICA **23**

DESCRIÇÃO DO APARELHO

dimensões do aparelho e instalação

Instalação faceada

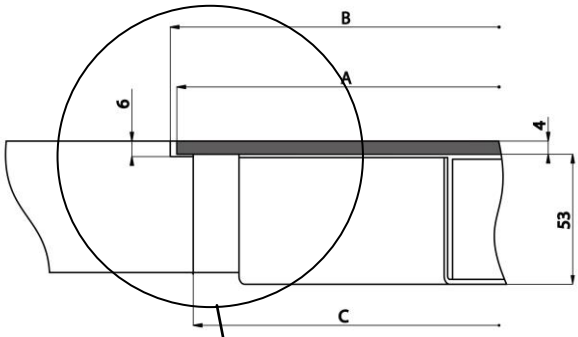

Instalação Standard

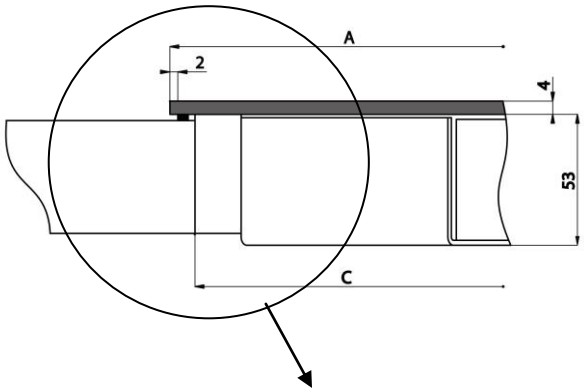

Vista periférica

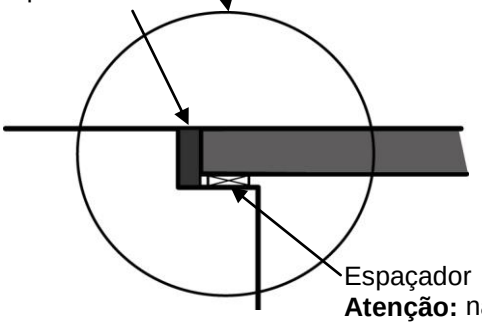

Espaçador
Atenção: não utilize silicone em substituição do espaçador, pois perde a garantia.

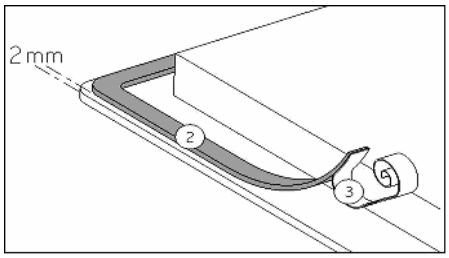

Vista inferior

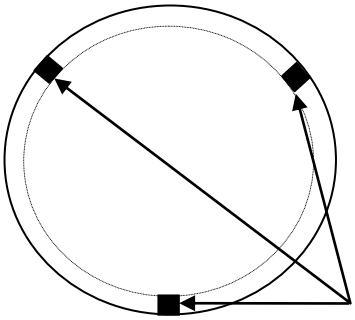

Coloque os apoios de borracha debaixo dos vidros antes de os fixar.

	Dimensão	Zona de cozinhado		Zona de controlo por tacto
		5	7	C
Referência		**ATIN27**	**ATIN30**	**ATINCP2/3/4**
Dimensão do vidro	A	270mm	300mm	275 x 150 – R75
Diâmetro	B	274mm	304mm	279 x 154 – R77
Espessura do vidro		4mm	4mm	4mm
Dimensões de corte	C	254mm	284mm	265 x 140 – R70
Altura total		57mm	57mm	35mm
Potência		1100W	2300W	
Potência do Booster		1400W	3000W	
Dimensões da embalagem ATINCB2/3/4 : 270x210x48				

INSTALAÇÃO DOS ELEMENTOS

Instalação

- Desembale todo o material.
- A instalação e respectivas ligações do aparelho deverão ser efectuadas por pessoal habilitado e certificado. O fabricante não se responsabiliza por danos causados por má instalação.
- Para ser usado, este aparelho deverá ser devidamente e correctamente instalado numa área de cozinhado, bem como numa superfície adaptada e aprovada.
- Este equipamento doméstico é exclusivamente para cozinhar alimentos, estando excluído qualquer outro uso doméstico, comercial e/ou industrial.
- Remova todas as etiquetas e adesivos das superfícies de vidro.
- Não altere ou modifique o equipamento.
- As zonas de cozinhado ou o painel de controlo não devem ser utilizados como bancada de trabalho.
- O equipamento deve ser conectado em conformidade com as normas locais.
- Não utilize qualquer extensão para conectar o equipamento.
- O equipamento não pode ser instalado por cima de uma máquina de lavar louça ou de qualquer outra fonte de calor, já que o vapor pode danificar as componentes electrónicas do equipamento.

Ventilação de gerador

Importante: o sistema de arrefecimento necessita de ventilação.

Tenha em consideração a necessidade de manter livre o espaço em frente da saída de ar da ventoinha do gerador.

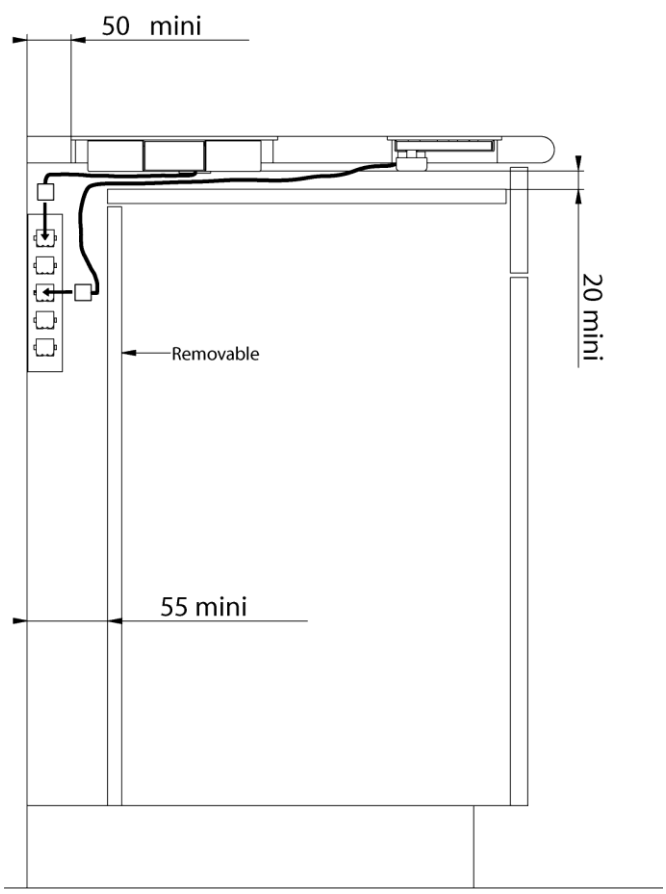

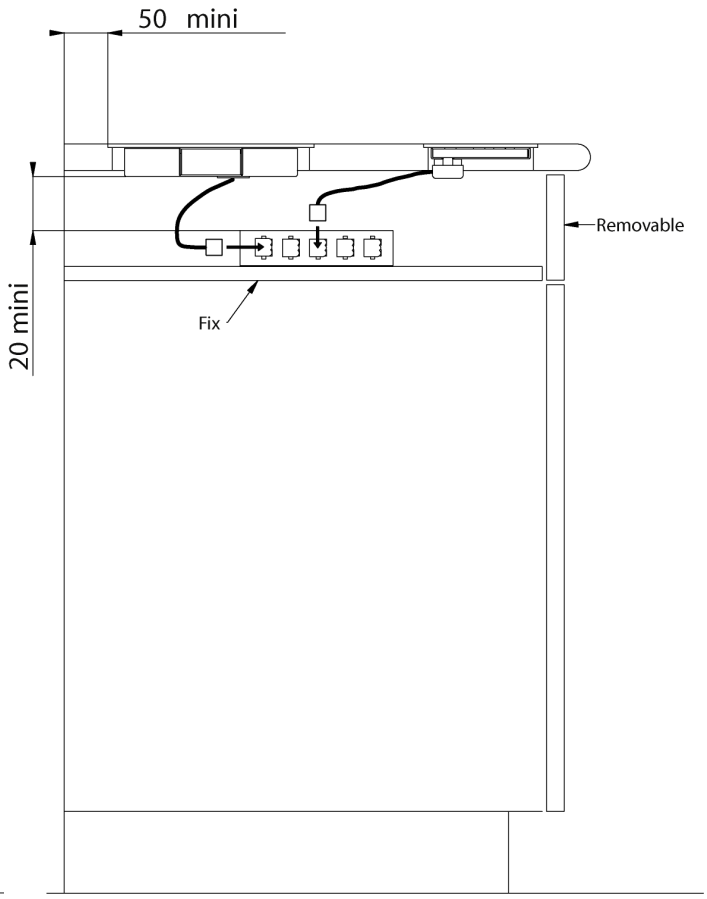

Instruções para instalação

A instalação deve ser efectuada por especialistas.
O instalador é responsável por respeitar a legislação e normas em vigor.

Instalação:

- Quer a superfície do móvel de cozinha ou suporte no qual a placa deverá ser aplicada, tal como restantes componentes necessárias à instalação, como a cola, devem ser resistentes a temperaturas até 100 ºC.
- As paredes laterais do móvel devem ser resistentes ao calor.
- As placas são classificadas com um "Y" referentes à resistência ao calor. Idealmente, a placa deve ser instalada com espaço suficiente de cada lado. Pode existir uma parede nas costas do móvel ou uma parede num dos lados. **No lado oposto, nenhuma divisória deve estar colocada acima da placa.**
- Assegure-se que existe uma distância de 50mm entre a placa e a parede ou laterais.
- Materiais usados frequentemente para produzir as bancadas de trabalho devem se resistentes ao contacto com a água, de forma que em caso de derrame, esta não seja danificada. Um particular cuidado deve ser dado ao aplicar a vedação adesiva fornecida juntamente com a placa, para impedir toda e qualquer passagem de líquidos para o móvel, vedação essa que garante um isolamento eficaz quando usada em superfícies lisas ou planas.
- O espaço de segurança entre a placa e a chaminé colocada imediatamente acima deverá respeitar as indicações do fabricante (da chaminé). Em caso de ausência destas, respeite uma distância mínima de 760mm.
- Os cabos das ligações eléctricas não devem estar em contacto com superfícies que causem atritos, tais como gavetas.

CONEXÃO DOS DIFERENTES ELEMENTOS

A instalação deste produto e a respectiva conexão à rede eléctrica deverá ser efectuada por um electricista, de acordo com todas as normas e regulações em vigor, respeitando-as escrupulosamente.

Conexão das zonas de cozinhado

Cada ligação de cada zona de cozinhado está identificado por um autocolante, com uma classificação de 5 a 8, correspondendo:

- **5: zona de cozinhado 1100 W / diâmetro do vidro 270mm**
- **7: zona de cozinhado 2300 W / diâmetro do vidro 300mm**
- **A zona touch control está identificada por um "C" no respectivo conector**

Na embalagem tecnica, junto dos conectores fêmea, está identificado **5-6-7-8-C**.

-Conecte a zona touch control no "C" da embalagem técnica.
-Conecte as zonas de cozinhado com o correspondente nº da embalagem técnica.
-De forma a conectar tudo de uma forma mais fácil, comece com o nº mais elevado das zonas de cozinhado.

Exemplo:

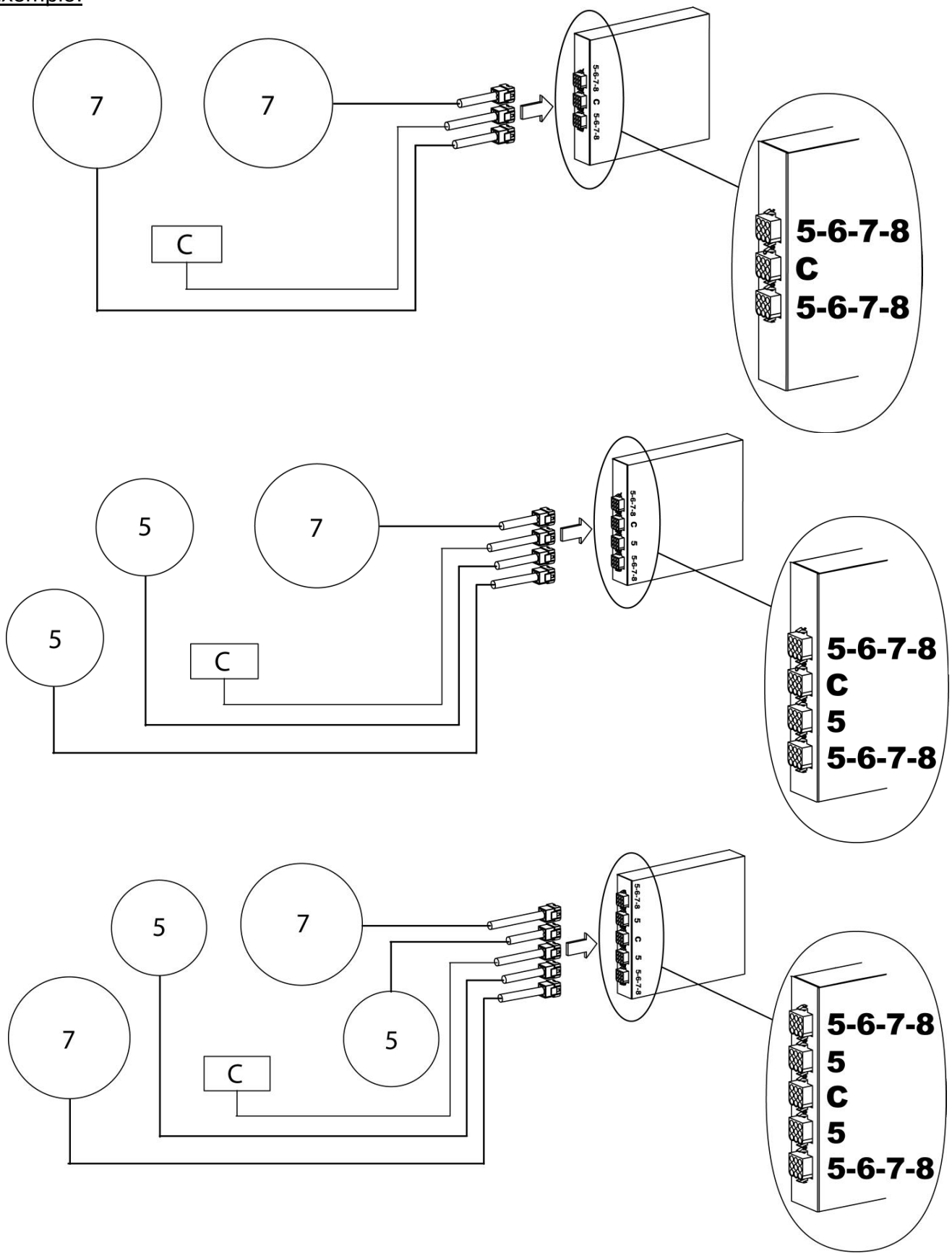

Nota: **- É estritamente proibido prolongar ou encurtar o cumprimento dos cabos de ligação.**
- Declinamos toda e qualquer responsabilidade no caso das ligações não serem respeitadas, de acordo com as normas e avisos de segurança.

PROCEDIMENTO PARA CONFIGURAÇÃO

O aparelho deve ser configurado, seguindo o seguinte procedimento:

I) <u>Importante</u>! Antes de começar, assegure-se que não está nenhum utensílio (panela ou tacho) em cima da placa.
II) Desconecte o aparelho da rede eléctrica, removendo o fusível ou desligando o circuito.
III) Conecte a placa à rede eléctrica.
IV) Procedimento:

* Escolha um tacho com fundo ferro magnético, com um diâmetro mínimo de 16 cm
* Inicie o procedimento 2 minutos após conectar a placa à rede eléctrica.
* Não utilize a tecla [O/I]

V) Primeiro passo: cancelar a configuração existente

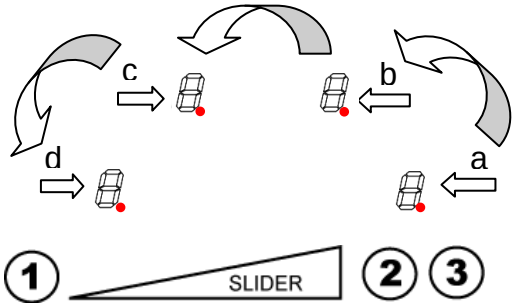

1) Pressione a tecla n°2 e mantenha-a
2) O símbolo [•] aparece em cada visor
3) Com a outra mão, pressione sucessivamente e rapidamente (menos de 2s) em cada [•] visor. Comece da lado direito frontal e siga no sentido Contrário do relógio, como descrito nas imagens (a -> b -> c -> d)).
Um duplo "beep" significa que ocorreu um erro. Nestes casos, comece de novo desde o ponto 1).
4) Retire os dedos do painel touch control e **<u>pressione novamente a zona 1</u>** durante alguns segundos, até os símbolos [E] piscarem.
5) Espere até símbolos [E] pararem de piscar.
6) Após alguns segundos, o símbolo [E] transforma-se automaticamente em [C].
A configuração previamente existente foi cancelada.

VI) Segundo passo: nova configuração

Utilize um tacho com fundo ferro magnético com um diâmetro mínimo de 16cm
Seleccione uma zona de cozinhado pressionando no correspondente [C] do display
3) Coloque o tacho na área a configurar.
4) Espere até o símbolo [C] transformar-se em [-]. A zona de cozinhado seleccionada está agora configurada.
5) Siga o mesmo procedimento para cada zona utilizando o [C] no display.
6) Todas as zonas de cozinhado ficam configuradas quando todos os displays ficam desligados.

Notas:
Utilize o mesmo recipiente em todo o processo.
Nunca coloque vários recipientes juntos nas zonas de cozinhado, durante o processo de configuração.

O QUE FAZER EM CASO DE PROBLEMA

<u>O símbolo [E4] aparece :</u>

- Reconfigure o aparelho.
- Caso o símbolo se mantenha, contacte por favor o Serviço Após Venda.

CONEXÃO ELÉCTRICA

- A instalação deste artigo e a sua conexão à rede eléctrica deverá ser confiada apenas e só a um electricista, perfeito conhecedor das normas regulativas, respeitando-as escrupulosamente.
- As protecções das componentes eléctricas devem ser asseguradas após a instalação.
- As instruçoes necessárias para a conexão estão nos autocolantes, colocados no artigo, junto da caixa de conexão.
- A conexão principal à rede eléctrica deve ser efectuada utilizando uma tomada com ligação à terra ou com um circuito omnipolar com uma abertura mínima de 3mm.
- O circuito eléctrico deverá estar separado da zona de trabalho através de dispositivos adaptados (tais como fusíveis).

CONECTAR A PLACA

Para os vários tipos de ligações, utilize apenas os respectivos cabos, colocados na embalagem junto ao terminal.

CUIDADO!

- Conectar sempre a ligação à terra.
- Respeitar o esquema eléctrico.
- Este dispositivo está preparado para uma corrente de 230 V ~ 50/60 Hz
- A caixa de ligações está localizada por baixo da parte posterior da carcaça inferior. Para remover a tampa, utilize uma chave de parafusos média.

País	Corrente	Ligação	Diâmetro do cabo	Cabo	Amperagem
FR-NL PT-GB	230V~ 50/60Hz	1 Fase + N	3 x 2.5 mm²	H 05 VV - F H 05 RR - F	25 A *
	400V~ 50/60Hz	2 Fase + N	4 x 1.5 mm²	H 05 VV - F H 05 RR - F	16 A *

(*) calculados em simultâneo seguindo norma standard EN 60 335-2-6/1990

Importante

É proibido prolongar ou encurtar os cabos de ligações das zonas de cozinhado (5,6,7,8; ver página 21). Apenas o painel de controlo (C) pode ser prolongado (Encomendando o nosso cabo de extensão ref. A10506/0).

Monofásico 230V~1P+N:

Coloque a 1ª ponte entre o terminal 1 e 2, a 2ª entre o terminal 3 e 4.
Conecte a terra ao terminal “terra”, o neutro N ao terminal 3 ou 4, a fase “L” a um dos terminais 1 ou 2.

Bifásico 400V~2P+N:

Coloque uma ponte entre o terminal 3 e 4.
Conecte a terra ao terminal “terra”, o neutro “N” ao terminal 3 ou 4, a fase “L1” ao terminal 1 e a fase “L2” ao terminal 2.

Cuidado! Tenha o cuidado de os cabos estarem correctamente ligados e fixos/apertados.

Não podemos ser responsabilizados por qualquer incidente resultante de uma incorrecta instalação ou má utilização de um produto o qual não foi correctamente instalado, conectado ou não equipado com ligação à terra.

SUMMARY

DESCRIPTION OF THE APPLIANCE **25**
APPLIANCES AND INSTALLATION DIMENSIONS 25
MULTIZONES INSTALLATION **26**
INSTALLATION 26
VENTILATION 26
INSTALLATION INSTRUCTIONS 27
CONNEXION OF THE DIFFERENT ELEMENTS **27**
CONNECTION OF COOKING ZONES 27
CONFIGURATION PROCEDURE **29**
WHAT TO DO IN CASE OF A PROBLEM **29**
ELECTRICAL CONNECTION **30**

DESCRIPTION OF THE APPLIANCE

Appliances and installation dimensions

Flush line integration

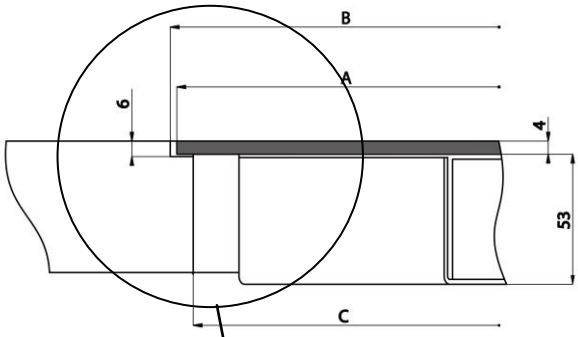

Standard installation

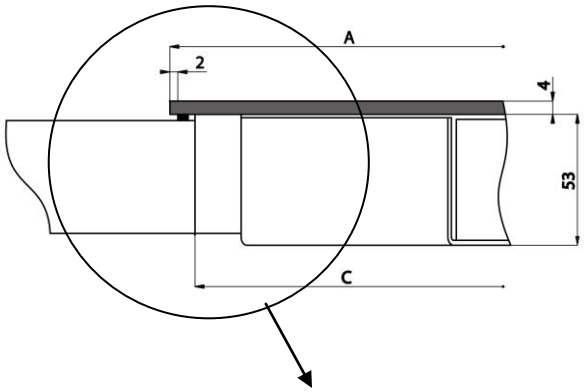

Peripheral seal

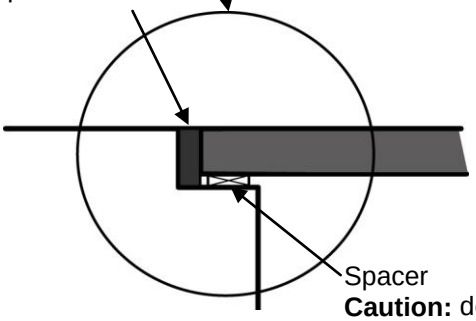

Spacer
Caution: do not use silicone to replace spacers, you risk to lose the warranty.

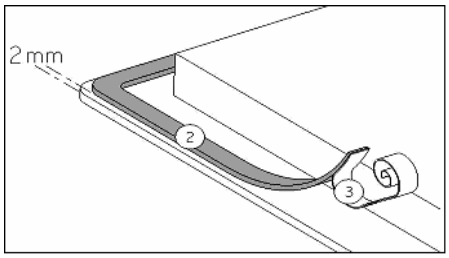

Bottom view

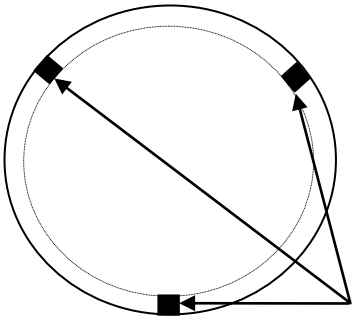

Put spacers in place under the glass before gluing it.

	Dimension	Heating zone		Finger touch
		5	7	C
Reference		**ATIN27**	**ATIN30**	**ATINCP2/3/4**
Dimension of glass	A	270mm	300mm	275 x 150 – R75
Diameter of the throat	B	274mm	304mm	279 x 154 – R77
Thickness of glass		4mm	4mm	4mm
Cut-out Dimen-sion	C	254mm	284mm	265 x 140 – R70
Height total		57mm	57mm	35mm
Power		1100W	2300W	
Booster f		1400W	3000W	
Dimensions of the technical box ATINCB2/3/4 : 270x210x48				

MULTIZONES INSTALLATION

Installation

- Unpack all the material.
- The installation and connection of the appliance have to be done by approved specialists. The manufacturer can not be held responsible for damage caused by building-in or connecting errors.
- The appliancemust be well-equipped and installed in a kitchen unit and an adapted and approved work surface.
- This domestic appliance is exclusively for the cooking of food, to the exclusion of any other domestic, commercial or industrial use.
- Remove all labels and self-adhesives from the ceramic glass.
- Do not transform or modify the appliance.
- The cooking zones and the control panel should not be used as support or worktop.
- The appliance must be grounded and connected conform to local standards.
- Do not use any extension cable to connect it.
- The appliance can not be used above a dishwasher or a tumble-dryer: steam may damage the electronic appliances.

Ventilation

Important: the cooling system needs some airflow.

Take into account to keep the gap in front of the air inlet of the cooling fan

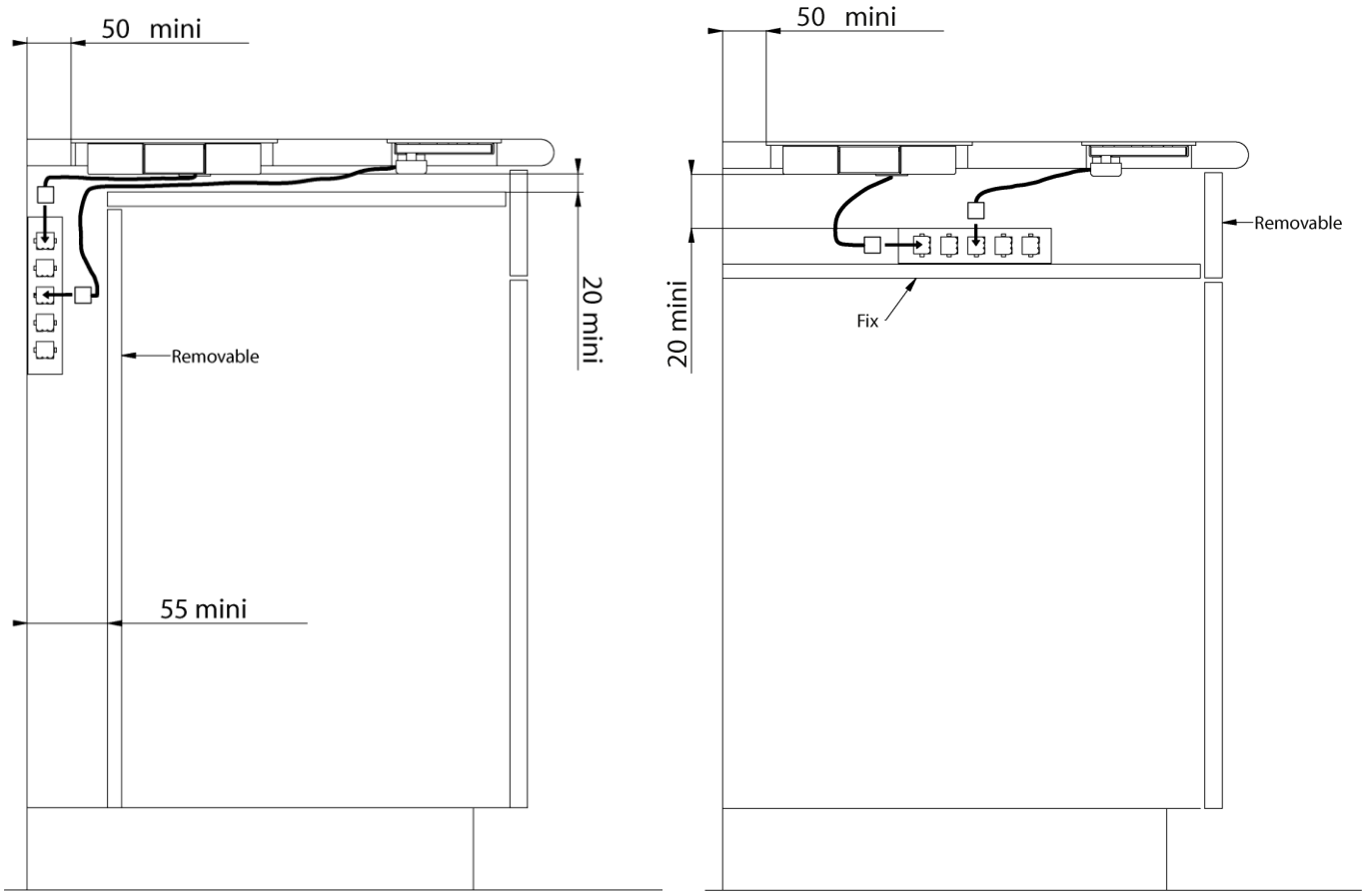

Installation instructions

The installation comes under the exclusive responsibility of specialists.
The installer is held to respect the legislation and the standards used in his home country.

Fitting - installing:

- The piece of furniture or the support in which the hob has to be fitted, as well as the edges of furniture, the laminate coatings and the glue used to fix them, must be able to resist temperatures of up to 100 °C.
- The mural rods of edge must be heat-resisting.
- The hobs are classified as “Y” class for heat protection. Ideally the hob should be installed with plenty of space on either side. There may be a wall at the rear and tall units or a wall at one side. **On the other side, however, no unit or divider must stand higher than the hob.**
- Ensure that there is a distance of 50 mm between the hob and the wall or sides.
- Materials which are often used to make worktops expand on contact with water. To protect the cut out edge, apply a coat of varnish or special sealant. Particular care must be given to applying the adhesive joint supplied with the hob to prevent any leakage into the supporting furniture. This gasket guaranties a correct seal when used in conjunction with smooth work top surfaces.
- The safety gap between the hob and the cooker hood placed above must respect the indications of the hood manufacturer. In case of absence of instructions respect a distance minimum of 760 mm.
- The connection cords should be subjected, after building in, with no mechanical constraint, such as for example the drawer.

CONNEXION OF THE DIFFERENT ELEMENTS

The installation of this appliance and the connection to the electrical network should be made by an electrician perfectly aware, and in respect of the normative regulations

Connection of cooking zones

Each connector of the cooking zones, is located by a sticker with the classification from
5 to 8 corresponds to:

- **5: Heating zone 1100 W / Glass diameter 270mm**
- **7: Heating zone 2300 W / Glass diameter 300mm**
- **The fingertouch electronic is located by “C” on the connector**

On the technical box, near the female connectors are written: **5-6-7-8-C**.

Connect the fingertouch on the “C” of the technical box.
Connect the heating zones with the corresponding number on the technical box.
To connect easily, begging with the biggest number of the heating zone.

Example:

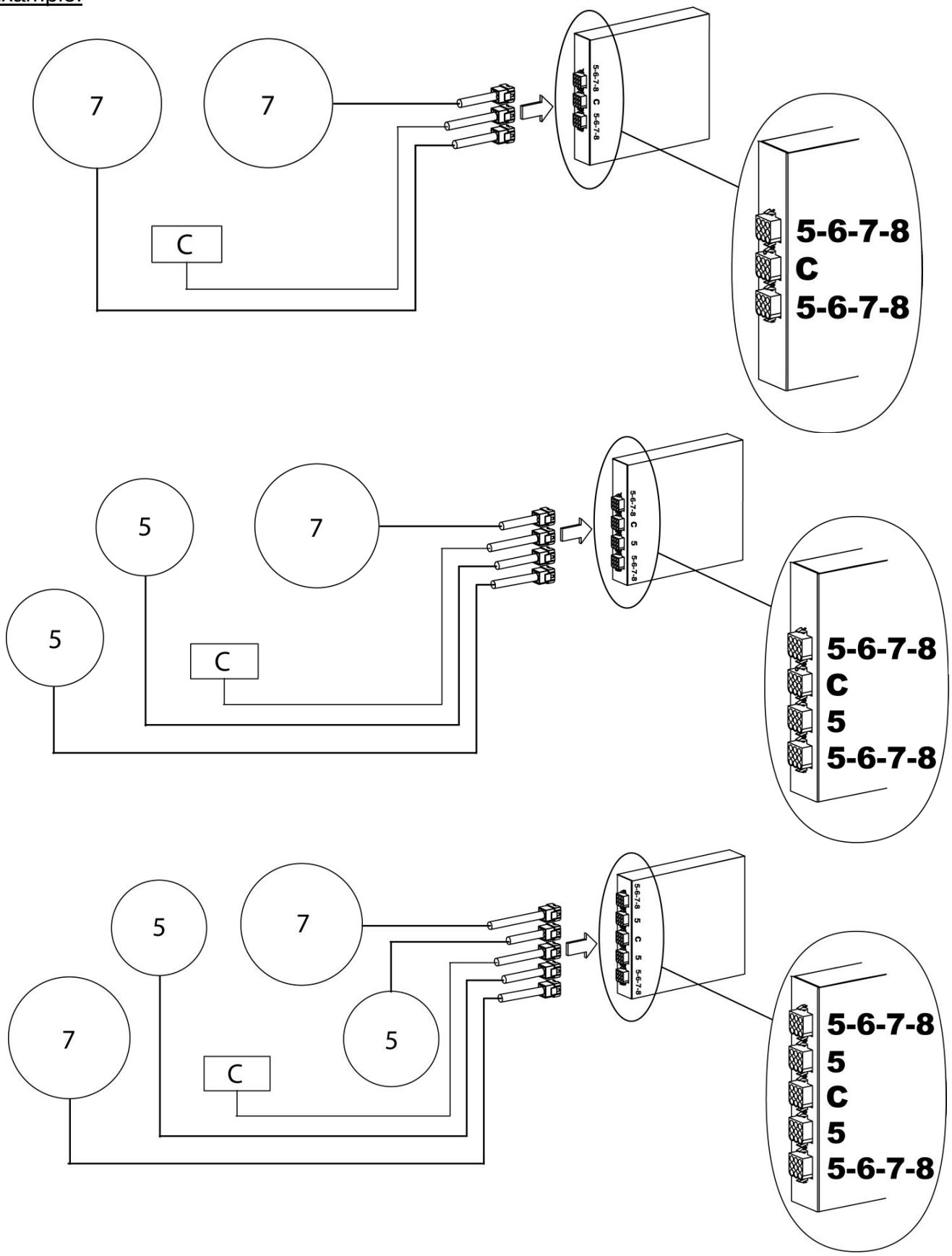

Nota: **- It is strictly forbidden to lengthen or shorten the wire of the cooking zones.**
- We do not take any responsibility in cas of not respecting the connections indicated and the safety warnings.

CONFIGURATION PROCEDURE

The table must be configured. Please implement the following steps:

I) <u>Important</u>! Before you start, make sure there is no more pot on the hob
II) Disconnect the appliance from the grid by removing the fuse or turning the circuit breaker off
III) Reconnect the table to the grid
IV) Procedure:

* Take a pot with a ferromagnetic bottom with a minimum diameter of 16 cm
* start the procedure within 2 minutes after reconnecting the hob to the grid
* don't use the [O/I] touch

V) First step: cancel the existing configuration

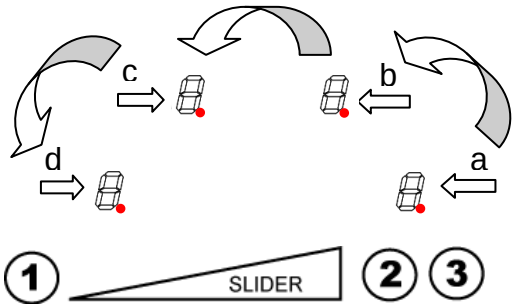

1) Press the touch n°2 and hold down
2) The symbol [•] will appear on each display
3) With your other hand, press successively and quickly (less than 2s) on each [•] display.
Begin from the front right side and turn contrary clockwise, as described on the picture (a -> b -> c -> d)).
A double "beep" means an error occurred. If so, start again from item 1).
4) Remove your fingers from the touch control, then **<u>push again on touch 1</u>** during few seconds, until blinking [E] symbols appear.
5) Wait until [E] symbols stop blinking.
6) After few seconds, [E] are automatically transformed in [C].
The existing setup has been cancelled.

VI) Second step: new setup

Take a pot with a ferromagnetic bottom with a minimum diameter of 16 cm2) Select a cooking zone by pushing on the corresponding [C] display
3) Place the pot on the area to be set
4) Wait until the [C] display becomes a [-]. The selected cooking zone is now configured.
5) Follow the same procedure for each cooking zone with a [C] display.
6) All the cooking zones are configured once all the displays are turned off.

Note: …..Please use the same pot for the whole procedure.
Never put several pots together on the zones during the setup-process.

WHAT TO DO IN CASE OF A PROBLEM

<u>The symbol [E4] appears :</u>

- Reconfigure the table
- If the symbol remains, please contact the After sales service

ELECTRICAL CONNECTION

- The installation of this appliance and the connection to the electrical network should be entrusted only to an electrician perfectly aware, and in respect of the normative regulations
- Protection against parts under tension must be ensured after the building.
- The data of connection necessary are on the stickers place on the hob casing near the connection box.
- The connection to the main must be made using an earthed plug or via an omnipolar circuit breaking device with a contact opening of at least 3 mm.
- The electrical circuit must be separated from the network by adapted devices, for example: circuit breakers, fuses or contactors.

CONNECTION OF THE HOB

For the various kinds of connection, use the brass bridges which are in the box next the terminal.

Caution!

- Connect always the earth wire.
- Respect the connection diagram.
- This device is intended for a supply of 230 V ~ 50/60 Hz
- The connection box is located underneath at the back of the hob casing. To open the cover use a medium screwdriver. Place it in the slits and open the cover.

Country	Mains	Connection	Cable diameter	Cable	Protection calibre
FR-NL PT-GB	230V~ 50/60Hz	1 Phase + N	3 x 2.5 mm²	H 05 VV - F H 05 RR - F	25 A *
	400V~ 50/60Hz	2 Phases + N	4 x 1.5 mm²	H 05 VV - F H 05 RR - F	16 A *

(*) calculated with the simultaneous factor following standard EN 60 335-2-6/1990

Important

It is forbidden to extent or to shorten the liaison wires areas of the cooking zones (5,6,7,8; see page 28) Only the control panel (C) may be extended (Order our only lengthens ref A10506/0).

Monophase 230V~1P+N:

Put the 1st bridge between terminal 1 and 2, the 2nd between 3 and 4.
Attach the earth to the terminate “earth”, the neutral N to terminal 3 or 4, the Phase L to one of the terminals 1 or 2.

Biphase 400V~2P+N:

Put a bridge between terminal 3 and 4.
Attach the earth to the terminate “earth”, the neutral N to terminal 3 or 4, the Phase L1 to the terminals 1 and the Phase L2 to the terminal 2.

Caution! Be careful that the cables are correctly engaged and tightened.

We cannot be held responsible for any incident resulting from incorrect connection or which could arise from the use of an appliance which has not been earthed or has been equipped with a faulty earth connection.

INDICE

DESCRIZIONE DELL'APPARECCHIO 32

DIMENSIONE DELL'APPARECCHIO E INSTALLAZIONE 32

INSTALLAZIONE DEGLI ELEMENTI 33

INSTALLAZIONE 33

VENTILAZIONE CENTRALINA 33

ISTRUZIONI PER L'INSTALLAZIONE 34

CONNESSIONE DEI DIFFERENTI ELEMENTI 34

CONNESSIONE DELLE ZONE DI COTTURA 34

CONFIGURAZIONE INIZIALE 36

COSA FARE IN CASO DI PROBLEMI 36

CONNESSIONE ELETTRICA 37

DESCRIZIONE DELL'APPARECCHIO

dimensione dell'apparecchio e installazione

Installazione a filo

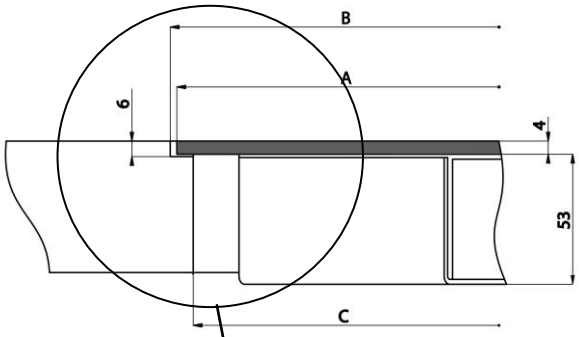

Installazione Standard

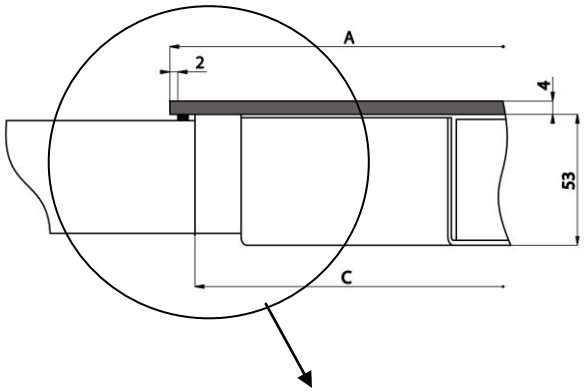

Sezione

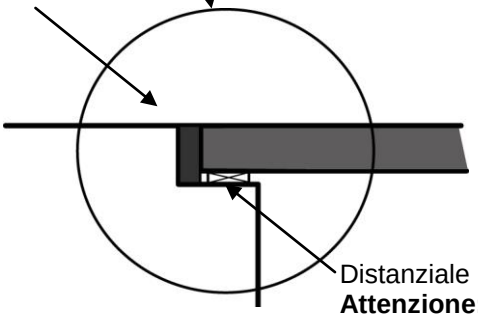

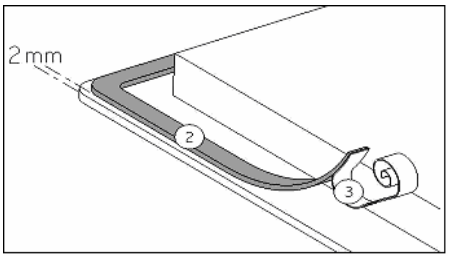

Distanziale
Attenzione: non utilizzare il silicone in sostituzione del distanziale fornito. Rischio perdita garanzia

Vista inferiore

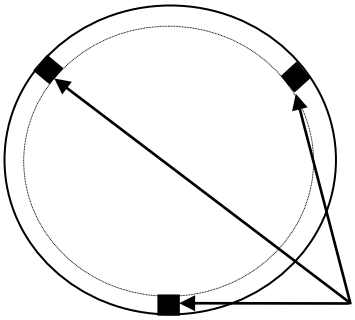

Collocare gli appositi distanziali sul vetro prima di fissaggio al piano di lavoro .

	Dimensione	Zona di cottura		Zona comandi
		5	7	C
Codice		**ATIN27**	**ATIN30**	**ATINCP2/3/4**
Diametro del vetro	A	270mm	300mm	275 x 150 – R75
Diametro foro esterno	B	274mm	304mm	279 x 154 – R77
Spessore vetro		4mm	4mm	4mm
Larghezza foro	C	254mm	284mm	265 x 140 – R70
Ingombro totale in altezza		57mm	57mm	35mm
Potenza		1100W	2300W	
Potenza Boos-ter		1400W	3000W	
Dimensione di imballo ATINCB2/3/4 : 270x210x48				

INSTALLAZIONE DEGLI ELEMENTI

Installazione

- Rimuovere i vari elementi dall'imballo
- L'installazione e il rispettivo collegamento dell'apparecchio devono essere eseguiti da personale tecnico specializzato. Il costruttore non sarà responsabile per i danni provocati da un'errata installazione o collegamento.
- Per poter essere utilizzato questo apparecchio dovrà essere installato correttamente in un piano di lavoro di un mobile da cucina approvato e adatto ad un utilizzo idoneo e consueto.
- Questo apparecchio è per uso domestico e solitamente per cucinare alimenti, vanno quindi esclusi qualsiasi altro utilizzo domestico, commerciale o industriale.
- Rimuovere tutte le etichette e adesivi presenti sulla superficie dei vetri
- Non alteri o modifichi l'apparecchio
- Le zone di cottura e il pannello di controllo non devono essere usate come piano di lavoro
- L'apparecchio deve essere installato e collegato in accordanza delle locali norme di sicurezza
- Non utilizzare prolunghe o ciabatte elettriche per il collegamento dell'apparecchio all'impianto elettrico
- L'apparecchio non può essere installato sopra a una lavastoviglie o asciugatrice, il vapore infatti potrebbe danneggiare irreparabilmente l'apparecchio

Ventilazione centralina

Importante: il sistema di raffreddamento posto nella centralina ha bisogno di un ricambio d'aria costante

Si tenga in considerazione la necessità di mantenere libero lo spazio di fronte all'uscita dell'aria in corrispondenza della ventola della centralina

.

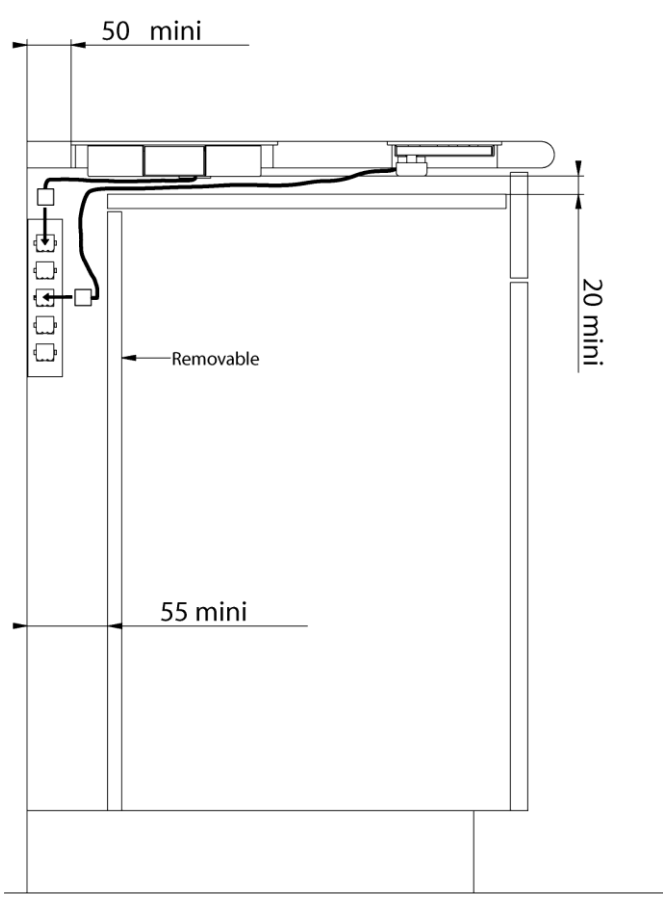

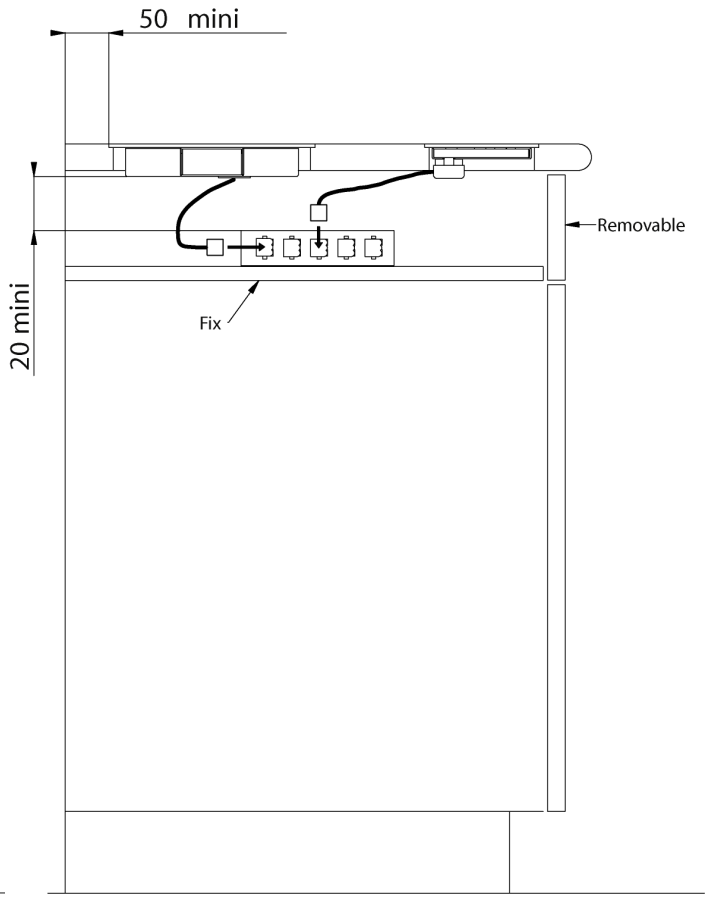

Istruzioni per l'installazione

L'installazione deve essere eseguita da un tecnico specializzato.
L'installatore è responsabile per il rispetto della normativa in vigore.

Installazione:

- Il piano di lavoro, mobile da cucina che supporta e sostiene l'apparecchio, come i materiali utilizzati per l'installazione deve resistere a temperature fino ai 100 °C
- Le pareti adiacenti al piano di lavoro devono resistere al calore
- I piani sono classificati come classe "Y" per la protezione termica. Idealmente il piano cottura deve essere installato in abbondanza di spazio su entrambi i lati per permettere la circolazione dell'aria. Ci possono essere una parete posteriore e le colonne o un muro su di un lato. In tal caso però non vi dovranno essere, nessuna colonna o pensile sul lato opposto adiacente al piano di cottura.
- Assicuratevi che vi sia una distanza minima di 50 mm dalla zona di cottura e la parete laterale
- Alcuni materiali usati per la realizzazione dei piani di lavoro tendono a gonfiarsi a contatto con l'acqua. Particolarmente attenzione deve essere fatta nell'installazione della guarnizione fornita insieme all'apparecchio. La sua principale funzione è infatti quella di evitare che i liquidi versati accidentalmente si riversino nel cabinet sottostante. Questa guarnizione garantisce la massima tenuta in combinazione con superfici del piano di lavoro piane.
- Lo spazio di sicurezza tra le zone di cottura e la cappa installata sopra deve rispettare le indicazioni del costruttore della cappa. Nel caso non fossero reperibili, si prega di rispettare una distanza minima di 76 cm.
- Il cavo elettrico non deve essere in tensione o essere sottoposto a sforzi meccanici, o attriti frequenti ad esempio in prossimità dei cassetti

CONNESSIONE DEI DIFFERENTI ELEMENTI

L'Installazione di questo prodotto e il rispettivo collegamento alla rete elettrica dovranno essere eseguito da personale specializzato e nel rigoroso rispetto della normativa in vigore.

Connessione delle zone di cottura

Ciascun connettore di ciascuna zona di cottura è identificato da un numero da 5 a 8, che corrisponde:

- **5: zona di cottura 1100 W / diametro del vetro 270 mm**
- **7: zona di cottura 2300 W / diametro del vetro 300 mm**
- **Il pannello di controllo è identificato con la lettera "C" nel rispettivo connettore**

Nelle prese della centralina troverete l'identificativo corrispondente. **5-6-7-8-C**.

Collegare il connettore del pannello di controllo nella presa C della centralina
-Connettere la zona di cottura alla presa corrispondente della centralina (vedi numero di riferimento 5 – 7)
-Si consiglia di iniziare a connettere prima le zone con numeri di riferimento maggiori

Esempio:

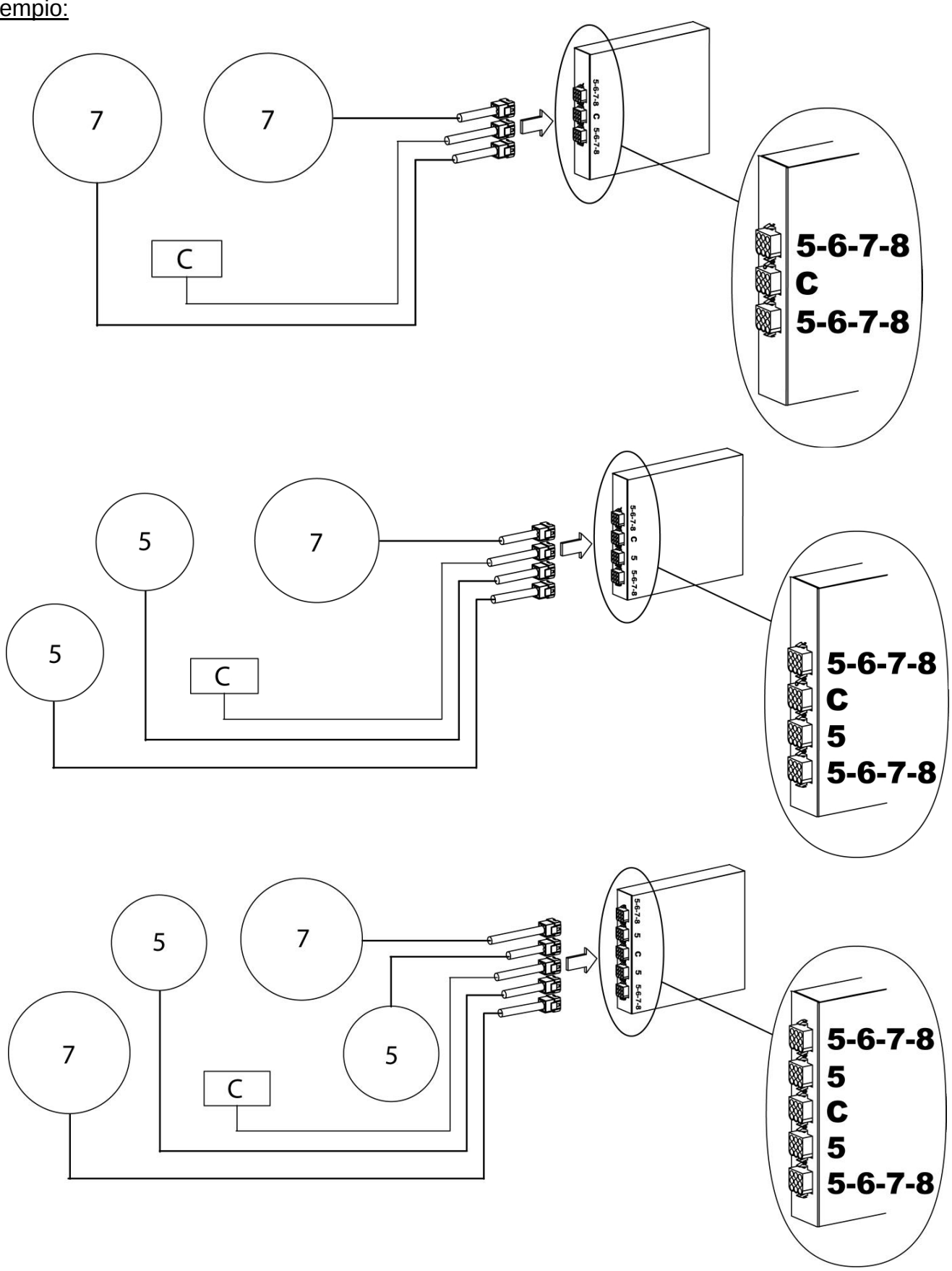

Nota: **- È proibito allungare o accorciare i cavi di connessione**
- Decliniamo ogni responsabilità derivante dal mancato rispetto delle istruzioni di collegamento contento in questo libretto e/o della normativa di sicurezza in vigore.

CONFIGURAZIONE INIZIALE

L'apparecchio deve essere configurato prima del primo utilizzo seguendo queste istruzioni:

I) <u>Importante</u>! Prima di iniziare si assicuri che nessuna pentola o utensile sia sopra a una zona di cottura
II) Disconnettere l'apparecchio dalla rete elettrica staccando l'interruttore del quadro elettrico.
III) Riconnettere l'apparecchio riattivando l'interruttore del quadro.
IV) Avvertenze preliminari

* Prendere un tegame con fondo ferroso (compatibile per l'induzione), con un diametro minimo di 16 cm
* Iniziare la procedura entro 2 minuti dalla riconnessione dell'apparecchio.
* Non utilizzare il tasto O/I

V) Primo passo: cancellare la configurazione esistente

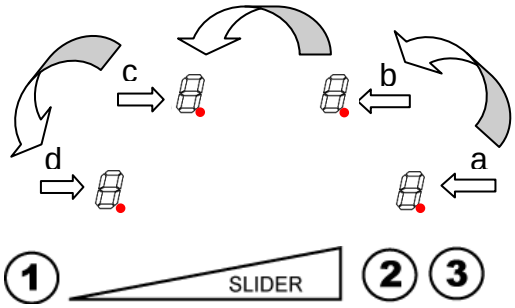

1) Tenere premuto il tasto n°2
2) Le spie [•] appariranno in ciascun display
3) Con l'altra mano premere in sequenza rapida (intervallo <2 secondi) ciascun display [•] in senso antiorario partendo da in basso a destra come descritto nell'immagine (a -> b -> c -> d).
Il doppio "beep" indica un errore nella sequenza, si prega quindi di ricominciare la procedura dal punto 1.
4) Rimuovere le dita dal pannello di controllo, in seguito tenere premuto il tasto 1 per pochi istanti fino a quando la lettera [E] non apparirà sul display lampeggiando
5) Attendere che [E] smetta di lampeggiare
6) Dopo alcuni secondi la lettera [E] diventerà automaticamente una [C], confermando che la configurazione esistente è stata cancellata. .

VI) Secondo passo: nuova configurazione

1) **Prendere un tegame con fondo ferroso (compatibile per l'induzione), con un diametro minimo di 16 cm**
2) Selezionare una zona di cottura premendo sulla corrispondente [C] del display
3) Porre il tegame nella zona da configurare
4) Attendere che la lettera [C] si trasformi in [-]. La zona di cottura è ora configurata
5) Seguire lo stesso procedimento dei punti 2-3-4 per le restanti zone con la lettera [C] del display
6) Tutte le zone sono configurate quando i rispettivi display appariranno spenti

Note:
Utilizzare lo stesso tegame per tutto il procedimento
Non collocare più contenitori sulla zona di cottura durante il processo di configurazione

COSA FARE IN CASO DI PROBLEMI

<u>Se il simbolo [E4] appare:</u>

- Riconfigurare l'apparecchio
- Nel caso il simbolo non scompaia si prega di contattare il servizio di assistenza

CONNESSIONE ELETTRICA

- L'installazione di quest'apparecchio e il collegamento alla rete elettrica dovrebbero essere affidati a un elettricista perfettamente a conoscenza delle normative di sicurezza in vigore
- Si consiglia di verificare l'isolamento dei componenti elettrici dopo l'installazione
- I valori necessari all'installazione sono posti su un etichetta adesiva adiacente alla centralina di connessione
- La connessione alle rete elettrica deve essere fatta utilizzando una spina dotata di terra o con un interruttore omnipolare con apertura minima di 3 mm
- Il circuito elettrico della zona di cottura deve essere separato dalla rete elettrica attraverso gli appositivi dispositivi (interruttore differenziale, fusibile, contattore)

CONNESSIONE DEL PIANO

Per le varie connessioni si prega di utilizzare i rispettivi cavi contenuti nella confezione

ATTENZIONE!

- Collegare sempre la connessione a terra
- Rispettare lo schema elettrico.
- Questo apparecchio è impostato per una corrente elettrica di 230 V ~ 50/60 Hz
- Il connettore si trova sul retro delle zone cottura Per aprire il coperchio utilizzare un cacciavite di medie dimensioni.

Paese	Corrente	Fasi	Diametro del cavo	Tipo cavo	Amperaggio
FR-NL PT-GB-IT	230V~ 50/60Hz	1 Fase + N	3 x 2.5 mm²	H 05 VV - F H 05 RR - F	25 A *
	400V~ 50/60Hz	2 Fase + N	4 x 1.5 mm²	H 05 VV - F H 05 RR - F	16 A *

(*) calcolate in simultaneo secondo la norma standard EN 60 335-2-6/1990

Importante

E' proibito allungare o accorciare i fili di collegamento delle zone di cottura (5,6,7,8).
Solo il cavo del pannello di controllo (C) può essere prolungato (Utilizzando il nostro cavo prolunga cod. A10506/0).

Monofase 230V~1P+N:

Connettere il 1° ponte nel terminale 1 e 2, il 2° nel terminale 3 e 4
Connettere la terra al terminale "terra", il neutro N nel terminale 3 o 4, la fase "L" in uno dei terminali 1 o 2.

Bifase 400V~2P+N:

Connettere il ponte nel terminale 3 e 4
Connettere la terra a terminale "terra", il neutro "N" al terminale 3 o 4, la fase L1 al terminale 1 e la fase "L2" al terminale 2

Attenzione che i cavi siano correttamente collegati e ben fissati

Il produttore non è responsabile per qualsiasi incidente dovuto ad una installazione o utilizzazione del prodotto non conforme all'istruzioni riportare sul presente libretto e nel rispetto delle norme vigenti del proprio paese