MARQUE FRANÇAISE

AT955HIX

TABLE INOX GAZ 90 CM

Référence	Couleur	EAN
AT955HIX	Inox	8054187270000

Performances

- 5 foyers gaz :

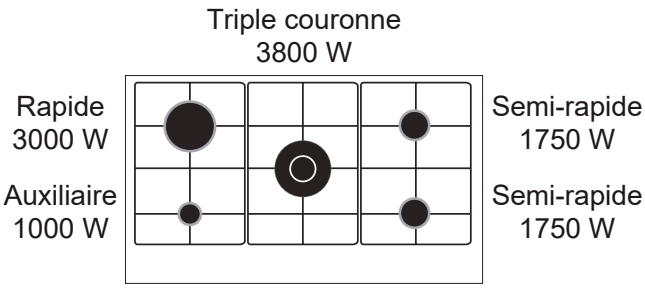

- Puissance gaz totale : 11,3 kW

Confort d'utilisation

- Commandes frontales par manettes
- Allumage une main

Sécurités

- Sécurité gaz par thermocouples

Équipement

- 3 grilles en fonte
- Équipée pour le gaz naturel
- Injecteurs gaz butane/propane fournis

En option

- **CR520** - Plancha en fonte
- **CR570** - Support wok traditionnel à fond rond en fonte

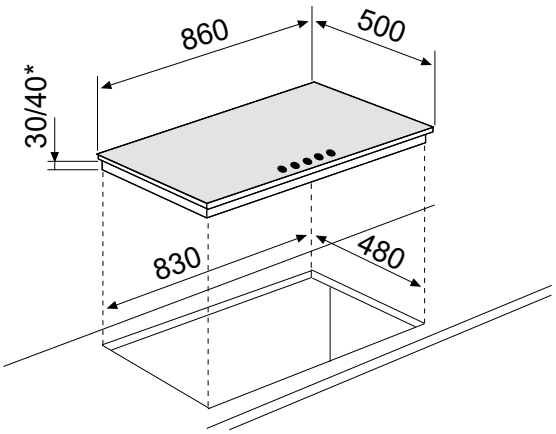

* avec bornier

- **Puissance électrique d'installation : 0,6 W**
- **1 A - 230 V - 50/60 Hz**
- **Cordon d'alimentation : 120 cm - Sans prise**
- **Joint d'étanchéité fourni**

- **Produit l x P : 860 x 500 mm**
- **Encastrement H x l x P : 30/40* x 830 x 480 mm**
- **Produit emballé H x l x P : 135 x 920 x 560 mm**
- **Poids net/brut : 16/17 kg**

V2 - Caractéristiques et présentation sujettes à modifications sans préavis.