MARQUE FRANÇAISE

ATI83SI

TABLE INDUCTION PANORAMIQUE 80 x 37 CM

Référence	Couleur	EAN
ATI83SI	Silver	8052745121054

Performances

- 3 foyers induction :

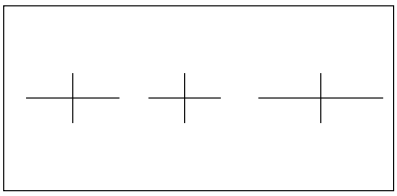

Ø 19 cm	Ø 15 cm	Ø 25 cm
2300 W	1100 W	2300 W
3000 W	1400 W	3000 W

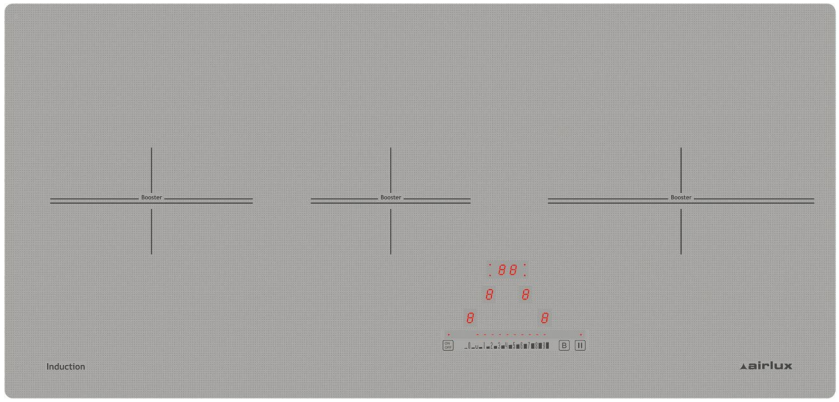

Épaisseur du verre (vitrocéramique) : 4 mm

- Puissance électrique totale : 6,7 kW
- 3 boosters dont 2 de 3 kW

Confort d'utilisation

- Slider centralisé avec accès directs :
- 9 allures de chauffe par foyer
- 3 minuteurs de 0 à 99 minutes
- Minuterie sonore utilisable hors cuisson
- 1 température automatique : maintien au chaud 70°C
- Fonction Stop&Go, ou fonction Pause :
  interruption de la cuisson sans perte des réglages

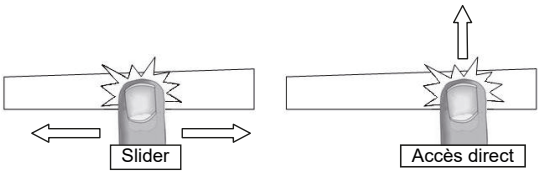

Sécurités

- Sécurité enfants, verrouillage des commandes
- Témoins de chaleur résiduelle
- Arrêt automatique
- Détection des casseroles
- Détection des petits ustensiles
- Système anti-débordement
- Sécurité anti-surchauffe
- Détection mauvaise connexion
- Ventilateur de refroidissement

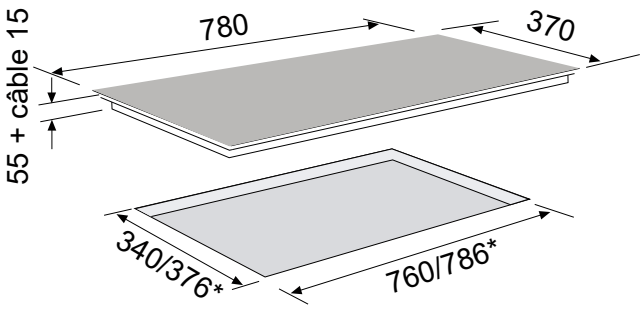

* Encastrement à fleur (R=11 mm)

- **Puissance électrique d'installation : 6700 W**
- **32 A - 220/240 V - 50/60 Hz**
- **Cordon d'alimentation : 130 cm - Sans prise**
- **Joint d'étanchéité fourni**

- **Produit l x P : 780 x 370 mm (R = 8 mm)**
- **Encastrement H x l x P : 55 x 760/786* x 340/376* mm**
- **Produit emballé H x l x P : 95 x 835 x 600 mm**
- **Poids net/brut : 10,6/11,6 kg**

V1 - Caractéristiques et présentation sujettes à modifications sans préavis.