MARQUE FRANÇAISE

GRI290DA

RÉFRIGÉRATEUR DOUBLE PORTE INTÉGRABLE NICHE 158 CM

Référence	EAN
GRI290DA	8054187275517

airlux GLEM

V3 - Page 1 sur 2 - Caractéristiques et présentation sujettes à modifications sans préavis.

GRI290DA

RÉFRIGÉRATEUR DOUBLE PORTE INTÉGRABLE NICHE 158 CM

Référence	EAN
GRI290DA	8054187275517

Caractéristiques

- Volume brut/utile total : 264/261 L
- Air brassé
- Éclairage intérieur
- Charnières à droite - Portes réversibles
- 1 compresseur
- Niveau sonore : 42 dB(A)

Réfrigérateur

- Volume brut/utile total : 216/213 L
- Dégivrage automatique
- Fonction «super-réfrigération»
- 5 clayettes en verre de sécurité
- 2 bacs à légumes
- 2 balconnets et 6 ½ balconnets dont :
  - 2 balconnets porte-bouteilles
  - 2 ½ balconnets couverts
- Contre-porte modulable
- Support à œufs

Congélateur ✱✱✱✱

- Volume brut/utile total : 48/48 L
- Dégivrage manuel
- Pouvoir de congélation : 2,5 kg/24 h
- Autonomie en cas de coupure de courant : 16 h
- 1 clayette fil
- Bac à glaçons

Consommations

- Classe d'efficacité énergétique : A+
- Consommation d'énergie / 24 h : 0,72 kWh
- Consommation annuelle d'énergie : 263 kWh

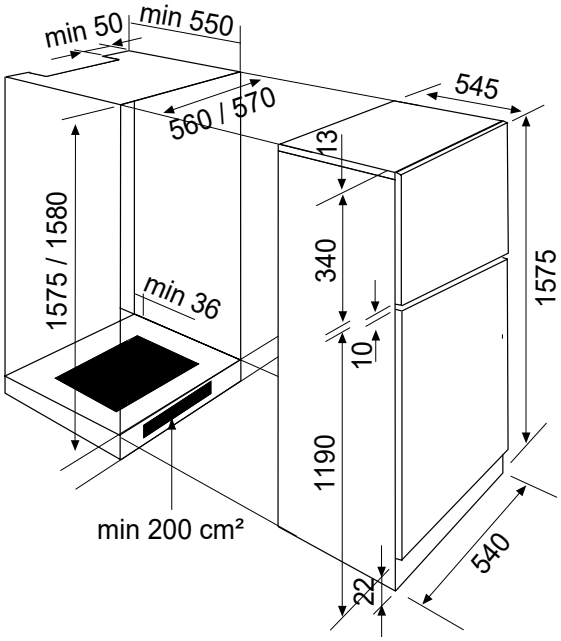

- **Classe climatique N-ST : + 16 °C à + 38 °C**
- **Puissance électrique d'installation : 120 W**
- **10 A - 220/230 V - 50 Hz**
- **Cordon d'alimentation : 205 cm - Avec prise**
- **Produit H x l x P : 1575 x 540 x 545 mm**
- **Encastrement H x l x P : 1575-1580 x 560-570 x 550 mm**
- **Produit emballé H x l x P : 1635 x 585 x 650 mm**
- **Poids net/brut : 52/54 kg**

V3 - Page 2 sur 2 - Caractéristiques et présentation sujettes à modifications sans préavis.