MARQUE FRANÇAISE

ART82

RÉFRIGÉRATEUR INTÉGRABLE SOUS PLAN NICHE 82 CM

Référence	EAN
ART82	8054383963591

Caractéristiques

- Volume brut/utile total : 120/115 L
- Éclairage intérieur
- Fixation de porte à pantographe - Porte réversible
- 1 compresseur
- Niveau sonore : 39 dB(A)

Réfrigérateur

- Volume brut/utile : 102/98 L
- Dégivrage automatique
- 2 clayettes en verre de sécurité
- 1 bac à légumes encastré
- 2 balconnets
- Contre-porte modulable
- Support à œufs

Congélateur ✱✱✱✱

- Volume brut/utile : 18/17 L
- Dégivrage manuel
- Pouvoir de congélation : 2 kg/24 h
- Autonomie en cas de coupure de courant : 10 h
- Bac à glaçons

Consommations

A+

- Classe d'efficacité énergétique : A+
- Consommation d'énergie / 24 h : 0,468 kWh
- Consommation annuelle d'énergie : 171 kWh

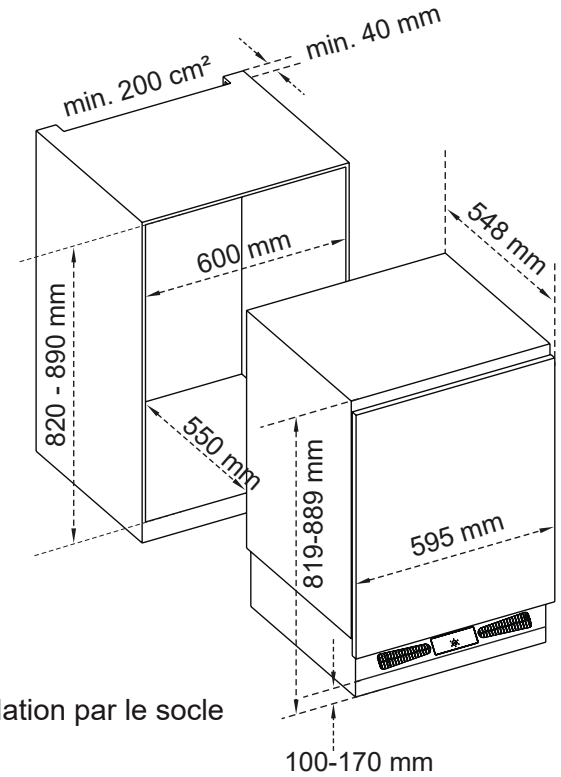

V1 - Caractéristiques et présentation sujettes à modifications sans préavis.

- **Classe climatique SN : + 10 °C à + 32 °C**
- **Puissance électrique d'installation : 123 W**
- **0,55 A - 220/230 V - 50 Hz**
- **Cordon d'alimentation : 180 cm - Avec prise**
- **Produit H x l x P : 818-888 x 595 x 548 mm**
- **Encastrement H x l x P : 819-889 x 600 x min. 550 mm**
- **Produit emballé H x l x P : 883 x 659 x 586 mm**
- **Poids net/brut : 33/36 kg**