V1

www.airlux.com

airlux

ATI322SI DOMINO INDUCTION 30 CM

Référence	Couleur	EAN
ATI322SI	Vitrocéramique métal	8052745121153

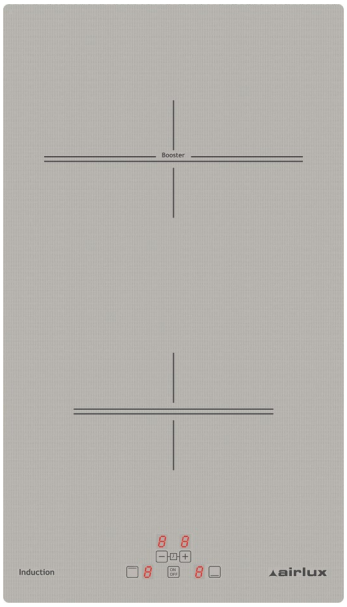

PERFORMANCES | 01

- 2 foyers induction :

Ø 22 cm
2300 W
3000 W

Ø 17 cm
1400 W

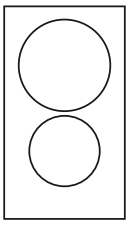

- Puissance électrique totale : 3,7 kW
- 1 booster de 3 kW

CONFORT D'UTILISATION | 02

- Commandes frontales sensitives dédiées
- 9 allures de chauffe par foyer
- 2 minuteurs de 0 à 99 minutes
- Minuterie sonore utilisable hors cuisson

SÉCURITÉS | 03

- Sécurité enfants, verrouillage des commandes
- Témoins de chaleur résiduelle
- Arrêt automatique
- Détection des casseroles
- Détection des petits ustensiles
- Système anti-débordement
- Sécurité anti-surchauffe
- Détection mauvaise connexion

ESTHÉTIQUE | 04

- Contactez-nous pour mieux apprécier la couleur de la vitrocéramique : info@airlux.com
- Épaisseur de la vitrocéramique : 4 mm
- Sérigraphie des foyers : croix

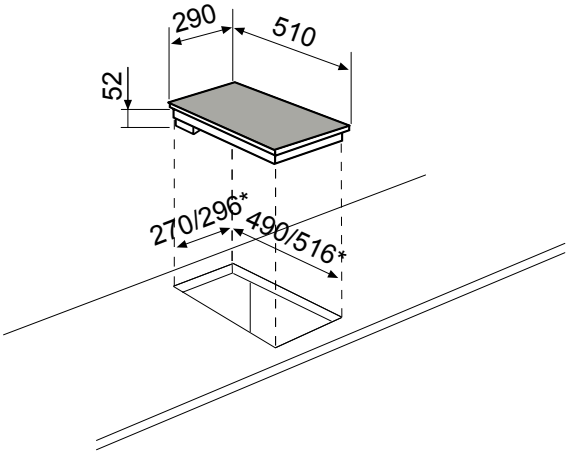

* Encastrement à fleur (R=8 mm)

- Puissance électrique d'installation : 3700 W
- 16 A - 220/240 V - 50/60 Hz
- Cordon d'alimentation : 140 cm - Sans prise
- Joint d'étanchéité fourni

- Produit H x l x P : 57 x 290 x 510 mm (R = 5 mm)
- Encastrement H x l x P : 52 x 270/296* x 490/516* mm
- Produit emballé H x l x P : 80 x 430 x 600 mm
- Poids net/brut : 5,9/6 kg

Caractéristiques et présentation sujettes à modifications sans préavis.