airlux

ATI83SI TABLE INDUCTION PANORAMIQUE 80 x 37 CM

Référence	Couleur	EAN
ATI83SI	Vitrocéramique métal	8052745121054

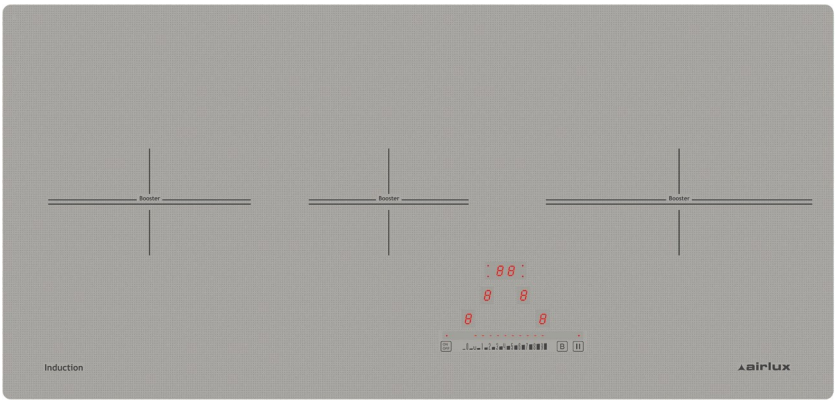

PERFORMANCES | 01

- 3 foyers induction :

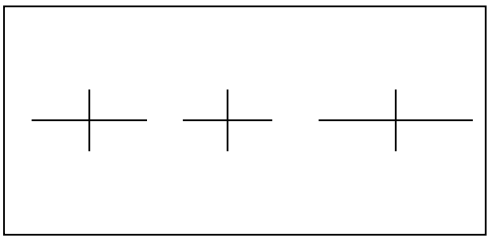

Ø 19 cm	Ø 15 cm	Ø 25 cm
2300 W	1100 W	2300 W
3000 W	1400 W	3000 W

- Puissance électrique totale : 6,7 kW
- 3 boosters dont 2 de 3 kW

CONFORT D'UTILISATION | 02

- Slider centralisé avec accès directs
- 9 allures de chauffe par foyer
- 3 minuteurs de 0 à 99 minutes
- Minuterie sonore utilisable hors cuisson
- Température automatique : maintien au chaud 70 °C
- Fonction Stop&Go (ou fonction pause) : interruption de la cuisson sans perte des réglages

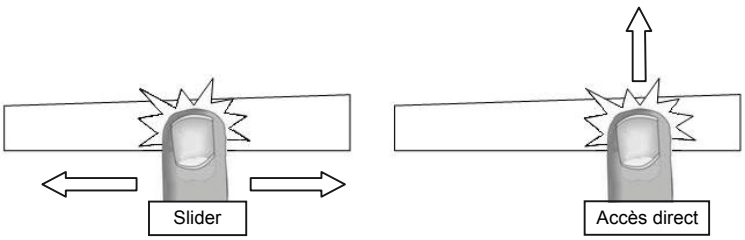

SÉCURITÉS | 03

- Sécurité enfants, verrouillage des commandes
- Témoins de chaleur résiduelle
- Arrêt automatique
- Détection des casseroles
- Détection des petits ustensiles
- Système anti-débordement
- Sécurité anti-surchauffe
- Détection mauvaise connexion

ESTHÉTIQUE | 04

- Épaisseur de la vitrocéramique : 4 mm
- Sérigraphie des foyers : croix

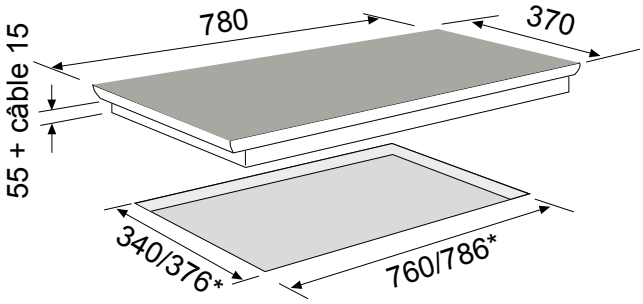

* Encastrement à fleur (R=11 mm)

- Puissance électrique d'installation : 6700 W
- 32 A - 220/240 V - 50/60 Hz
- Cordon d'alimentation : 130 cm - Sans prise
- Joint d'étanchéité fourni
- Produit H x l x P : 59 x 780 x 370 mm (R=8 mm)
- Encastrement H x l x P : 55 x 760/786* x 340/376* mm
- Produit emballé H x l x P : 95 x 835 x 600 mm
- Poids net/brut : 10,6/11,6 kg

Caractéristiques et présentation sujettes à modifications sans préavis.